Ouvre-porte de garage Wi-Fi® à montage mural

Modèle 8500W

Pour usage résidentiel
Installer uniquement sur des portes articulées avec ensemble de torsion

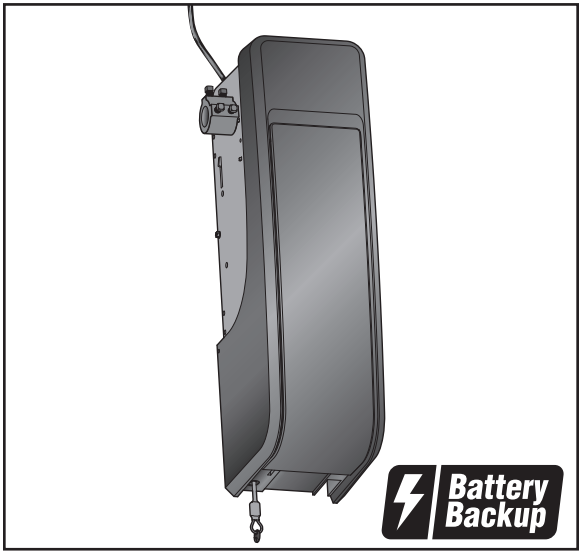

Ce produit est prévu pour être installé uniquement par des techniciens formés en systèmes d'ouvre-portes de garage. Ce produit peut exiger des réglages des ressorts de la porte et/ou des configurations des guides. Ce produit n'a pas été prévu pour être utilisé sur des guides à faible dégagement au plafond avec tambour à l'extérieur ou sur les portes de garage utilisant des ressorts de traction

- **Prière de lire attentivement ce manuel ainsi que les consignes de sécurité!**
- **La porte NE se fermera PAS à moins que le Protector System® et le moniteur de tension du câble soient connectés et correctement alignés.**
- **Des vérifications périodiques de l'ouvre-porte de garage sont nécessaires pour assurer un fonctionnement sécuritaire.**
- **Le numéro de modèle est situé sur le couvercle avant de l'ouvre-porte.**
- **Cet ouvre-porte de garage est compatible UNIQUEMENT avec les accessoires MyQ® et Security+ 2.0® accessoires.**
- **Apposer les étiquettes d'avertissement à l'endroit indiqué sur l'étiquette.**

Enregistrez votre ouvre-porte de garage pour recevoir des mises à jour et des offres de LiftMaster

1. **Prenez une photo** de l'icône d'appareil-photo en incluant les points (⦿).
2. **Faites parvenir la photo par** texto à 71403 (É.-U.) **ou en allant à** www.liftmaster.photo (mondial)

c UL us LISTED

LiftMaster
300 Windsor Drive
Oak Brook, IL 60523

LiftMaster®

Table des matières

NUMÉRO DE SÉRIE MYQ 2
FONCTIONNEMENT NON SURVEILLÉ 2
INTRODUCTION 2
Revue des symboles de sécurité et des mots de signalement ... 2
Planification ... 3
Avant de se connecter avec un téléphone intelligent ... 4
Préparation de la porte de garage ... 5
Outils nécessaires ... 5
Contenu de la boîte ... 6
Accessoires inclus ... 6
Quincaillerie ... 6
Articles supplémentaires dont vous pourriez avoir besoin ... 6
MONTAGE 7
Fixation de l'embase à l'ouvre-porte de garage ... 7
Fixation du support de montage à l'ouvre-porte de porte ... 8
INSTALLATION 8
Positionnement et montage de l'ouvre-porte de garage ... 9
Fixation de la corde et de la poignée de déclenchement d'urgence ... 10
Installation de la serrure automatique de porte ... 10
Fixation du moniteur de tension de câble (nécessaire) ... 11
Installation de la commande de porte (Smart Control Panel®) ... 12
Installation de la lampe à DEL télécommandée MyQ® ... 13
Installation du Protector System® ... 14
Raccordement de l'alimentation ... 17
Installation de la batterie de secours ... 19
RÉGLAGE 20
Programmation de la course ... 20
Essai du système d'inversion de sécurité ... 21
Essai du Protector System® ... 21
Essai du moniteur de tension de câble ... 22
Essai de la serrure de porte automatique ... 22
Ouverture manuelle de la porte ... 22
FONCTIONNEMENT 23
Utilisation de votre ouvre-porte de garage ... 24
Se connecter avec un téléphone intelligent 25
Utilisation de la commande de porte ... 26
PROGRAMMATION 28
Télécommande 893MAX ... 28
Programmer la lampe à DEL télécommandée MyQ® ... 29
Pour effacer la mémoire ... 29
HomeLink® ... 30
ENTRETIEN 31
Entretien de l'ouvre-porte de garage ... 31
DÉPANNAGE 32
Tableau diagnostique ... 32
Dépannage supplémentaire ... 33
PIÈCES DE RÉPARATION 35
Pièces pour l'installation ... 35
Pièces d'assemblage de l'ouvre-porte de garage ... 36
COORDONNÉES 36
ACCESSOIRES 37
GARANTIE 38
Guide de sécurité et d'entretien de l'ouvre-porte de garage automatique 39

MyQ® Numéro de série

Noter les renseignements suivants pour référence ultérieure :

MyQ® Numéro de série :

Numéro de série

Date d'achat

/ /

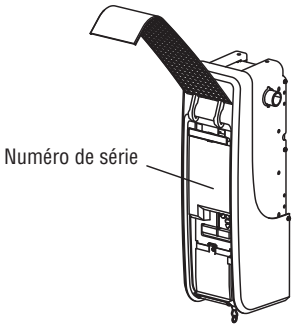

Fonctionnement non surveillé

La fonction Timer-to-Close (TTC ou minuterie de fermeture), l'application MyQ® pour commande par téléphone intelligent, la porte de garage® et le moniteur de barrière MyQ sont des exemples de fermeture sans surveillance et doivent être utilisés UNIQUEMENT avec des portes articulées. Tout dispositif ou toute fonction qui permettent la fermeture de la porte sans visibilité directe de celle-ci constituent une fermeture non surveillée. La fonction Timer-to-Close (TTC ou minuterie de fermeture), l'application MyQ® pour commande par téléphone intelligent et tout autre dispositif MyQ® doivent être utilisés UNIQUEMENT sur des portes articulées.

La lampe à DEL télécommandée MyQ doit être installée pour permettre l'utilisation de la minuterie de fermeture de la porte ou de la commande de porte de garage MyQ par téléphone intelligent.

Introduction

Revue des symboles de sécurité et des mots de signalement

Cet ouvre-porte de garage a été conçu et mis à l'essai dans le but d'offrir un service sûr à condition qu'il soit installé, utilisé, entretenu et mis à l'essai en stricte conformité avec les instructions et les avertissements contenus dans le présent manuel.

Les symboles de sécurité et les mots de signalement qui figurent sur les pages suivantes vous avertissent de la possibilité de ***blessures graves, voire mortelles*** en cas de non-conformité aux avertissements qui les accompagnent. Le danger peut être de source mécanique ou provenir d'une décharge électrique. Lire attentivement les avertissements.

⚠ AVERTISSEMENT

Mécanique

⚠ AVERTISSEMENT

Électrique

Ce mot de signalement vous avertit de la possibilité de dommages à votre porte de garage ou ouvre-porte de garage, ou les deux, en cas de non-conformité aux énoncés de mise en garde qui l'accompagnent. Prière de les lire attentivement.

ATTENTION

AVERTISSEMENT : Ce produit peut vous exposer à des produits chimiques comme le plomb, reconnu par l'État de la Californie comme cause de cancers, d'anomalies congénitales et d'autres problèmes liés à la reproduction. Pour plus d'informations, visitez *www.P65Warnings.ca.gov*

Introduction

Planification

Examiner la région du garage pour noter si l'une des conditions ci-après s'applique à votre installation. Selon vos exigences, des matériaux supplémentaires pourraient s'avérer nécessaires.

REMARQUE : *Inspecter la barre de torsion pendant que la porte est relevée et abaissée. Il est important qu'il n'y ait aucun mouvement observable de haut en bas ou de gauche à droite. Si le mouvement n'est pas corrigé, la vie utile de l'ouvre-porte de garage sera grandement réduite.*

CET OUVRE-PORTE EST COMPATIBLE AVEC :

- Les portes qui utilisent une barre de torsion et des ressorts. La barre de torsion doit avoir 2,5 cm (1 po) de diamètre. NON compatible avec les tambours à enroulement inverse.
- Les tambours de 10 à 15 cm (4 à 6 po), ne doit pas être utilisé sur les tambours de plus de 15 cm (6 po).
- Des portes articulées à levage élevé (jusqu'à 137,2 cm ou 54 po) et standard jusqu'à 4,3 m (14 pi).
- Les portes jusqu'à 5,5 m (18 pi).
- Les portes d'une surface allant jusqu'à 16,7 m2 180 pi2).

Examiner ou inspecter la zone d'installation proposée. L'ouvre-porte peut être installé du côté gauche ou droit de la porte. Sélectionner le côté qui répond aux exigences indiquées ci-dessous.

a. Doit présenter un dégagement minimal de 6,4 cm (2,5 po) entre le mur et le centre de la barre de torsion.

b. Doit présenter un dégagement minimal de 7,6 cm (3 po) entre le plafond et le centre de la barre de torsion.

c. Doit présenter un dégagement minimal de 21,6 cm (8,5 po) entre le mur latéral (ou obstacle) et l'extrémité de la barre de torsion.

d. La barre de torsion doit dépasser d'au moins 3,81 cm (1,5 po) le roulement. Cela peut varier en fonction des exigences de votre installation.

e. Une prise de courant est exigée dans une distance de 1,83 m (6 pi). Si la prise de courant n'existe pas, contacter un électricien compétent.

f. Selon la construction du bâtiment, des supports de rallonge ou des cales en bois peuvent s'avérer nécessaires pour installer les détecteurs d'inversion de sécurité et le moniteur de tension du câble.

g. Un autre type de montage au sol des capteurs d'inversion de sécurité nécessitera une quincaillerie (non fournie).

h. Tout écart entre le sol et le bas de la porte ne doit pas dépasser 6 mm (1/4 po). Sinon le système d'inversion de sécurité pourrait ne pas fonctionner adéquatement.

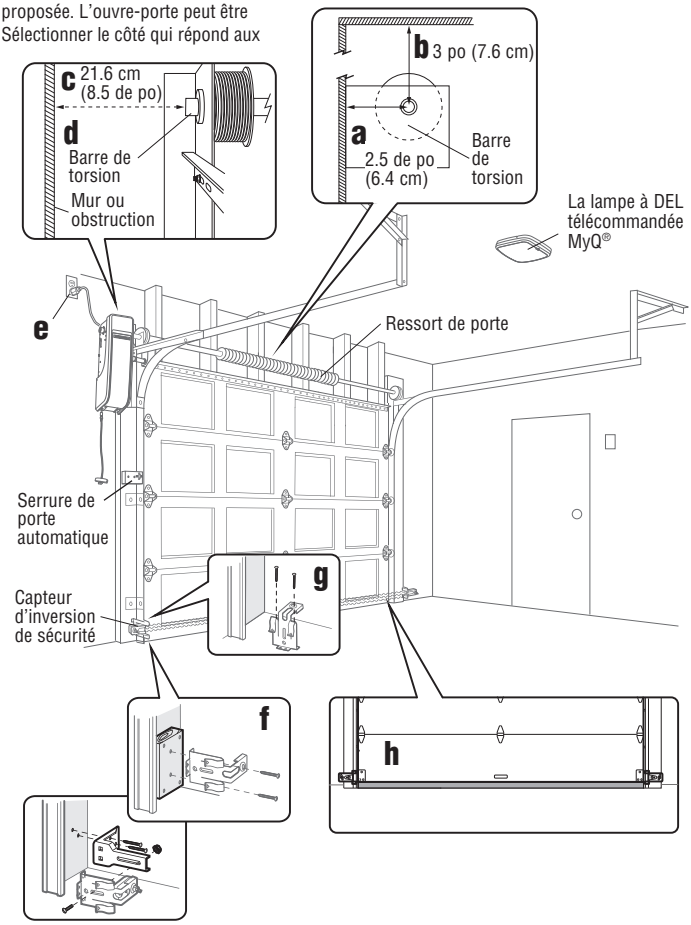

Introduction

Avant de se connecter avec un téléphone intelligent

Surveillez et commandez votre porte de garage de n'importe où avec l'appli MyQ® .

AVANT DE COMMENCER :

Il vous faudra :

- Un téléphone intelligent, tablette ou ordinateur portatif activés par Wi-Fi
- Une connexion Internet à bande large
- Signal Wi-Fi dans le garage **(2,4 Ghz, 802.11b/g/n nécessaires)**
- Le mot de passe du réseau de votre domicile (compte principal du routeur, pas le réseau d'invité)

TESTER LA PUISSANCE DU SIGNAL WI-FI

Vérifier que votre appareil mobile est connecté à votre réseau Wi-Fi. Tenir votre appareil à l'endroit où l'ouvre-porte de garage sera installé et vérifier la puissance du signal Wi-Fi.

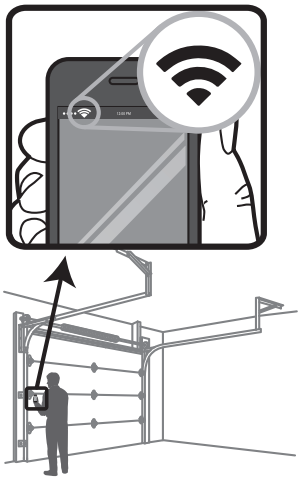

Vérifi ez la puissance du signal. Si vous voyez :

Le signal WiFi est fort.
L'ouvre-porte de garage se connectera à votre réseau Wi-Fi.

Le signal WiFi est faible.
L'ouvre-porte de garage pourrait se connecter à votre réseau Wi-Fi. Sinon, essayer l'une des options ci-dessous pour améliorer le signal Wi-Fi:

Aucun signal WiFi.
L'ouvre-porte de garage ne pourra pas se connecter à votre réseau Wi-Fi. Essayer l'une des options ci-dessous pour améliorer le signal Wi-Fi :

- Rapprocher votre routeur de l'ouvre-porte réduire l'interférence des murs et des autres objets
- Achetez un prolongateur de portée Wi-Fi

Pour prendre connaissance des caractéristiques de routeur compatible et pour obtenir de l'aide, aller à WiFiHelp.LiftMaster.com. Voir la page 25 pour connecter l'ouvre-porte de garage à un appareil mobile.

Préparation de la porte de garage

AVANT DE COMMENCER :

- Désactiver les serrures.
- Retirer toute corde raccordée à la porte de garage.

Réaliser le test suivant pour s'assurer que la porte de garage est équilibrée et qu'elle ne force pas :

1. Relever la porte à moitié. La relâcher. Si elle est équilibrée, elle devrait rester en place, entièrement supportée par ses ressorts.
2. Faire monter et descendre la porte pour vérifier qu'elle ne force pas.
3. Les portes pesant plus de 295 kg (650 lb) ne devraient PAS s'ouvrir ou chuter rapidement.

Si la porte force ou est déséquilibrée, appeler un technicien formé en systèmes de porte.

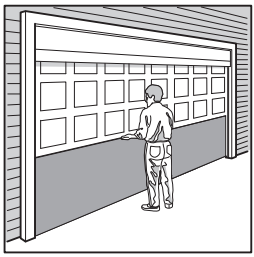

Porte articulée

⚠ AVERTISSEMENT

Pour éviter des BLESSURES GRAVES, VOIRE MORTELLES :

- Appeler TOUJOURS un technicien formé en systèmes de porte si la porte de garage force ou est déséquilibrée. Une porte de garage déséquilibrée peut ne PAS remonter lorsque nécessaire.
- Ne JAMAIS tenter de desserrer, déplacer ou régler la porte de garage ainsi que les ressorts, câbles, poulies, supports porte ou leurs ferrures de montage, lesquels sont TOUS sous une tension EXTRÊME.
- Désactiver TOUTES les serrures et retirer TOUTES les cordes raccordées à la porte de garage AVANT d'installer et d'utiliser l'ouvre-porte de garage afin d'éviter un emmêlement.
- Ce système d'actionneur est équipé d'un dispositif de fonctionnement sans surveillance. La porte est susceptible de se mettre en mouvement inopinément. PERSONNE NE DOIT CROISER LA TRAJECTOIRE DE LA PORTE EN MOUVEMENT.

ATTENTION

Pour prévenir les dommages à la porte de garage et à l'ouvre-porte :

- Désactiver TOUJOURS les serrures AVANT d'installer et d'utiliser l'ouvre-porte.
- Faire fonctionner l'ouvre-porte de garage UNIQUEMENT à une tension de 120 V, 60 Hz pour éviter un mauvais fonctionnement et des dommages.

CARACTÉRISTIQUES TECHNIQUES

V . . . . . 120 V c. a. - 60 Hz, UNIQUEMENT
Courant . . . . . 1,5 A
Courant de la lampe à DEL (alimentée indépendamment) . . . . . 0,2 A

Outils nécessaires

Lors de l'assemblage, de l'installation et du réglage de l'ouvre-porte de garage, les instructions feront appel aux outils à main illustrés ci-dessous.

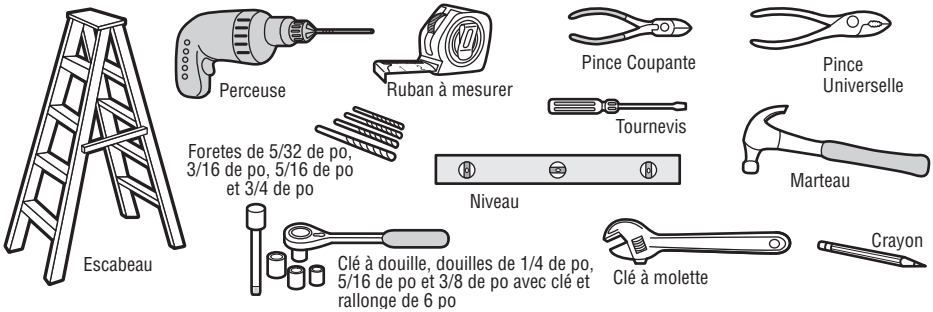

Introduction

Contenu de la boîte

S'il manque quoi que ce soit, vérifier le matériel d'emballage.

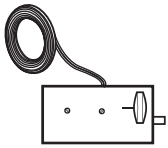

Serrure automatique de porte de garage Modèle 841LM avec fil de sonnerie à deux conducteurs blanc et blanc/noir et connecteur
REMARQUE : Les vieux modèles de serrure de porte de 24 V sont incompatibles.

Support de montage

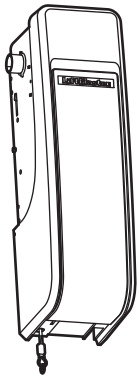

Ouvre-porte de garage

Fil de sonnerie blanc et blanc/rouge à 2 conducteurs

Protector System®
(2) Capteurs d'inversion de sécurité (1 oeil de transmission et 1 oeil de réception) avec fil de sonnerie blanc et blanc/noir à deux conducteurs fixé

Embase avec vis de pression

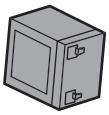

Batterie modèle 485LM

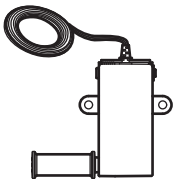

Moniteur de tension de câble avec fils d'appel à deux conducteurs vert/blanc

Étiquettes de sécurité et documentation

Support de capteur de sécurité (2)

Accessoires inclus

Smart Control Panel® modèle 880LMW

Télécommande haut de gamme à 3 boutons, modèle 893MAX (1)

Agrafe de pare-soleil d'télécommande

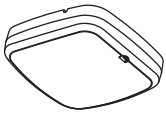

Lampe à DEL télécommandée MyQ® de modèle 827LM (lampe d'ouvre-porte de garage) avec sac de quincaillerie

Quincaillerie

Vis no 10-32 (2)
Vis 14-10x 2 po (4)
Poignée
Corde
Vis 1/4 de po-20 x 1/2 de po (2)
Chevilles pour cloison sèche (2)

Vis 8-32 x 1 po (2)
Vis 6AB x 1 1/4 de po (2)
Chevilles pour cloison sèche (2)
Vis 6-32 x 1 po (2)
Boulon de carrosserie de 1/4 de po-20 x 1/2 de po (2)
Écrou à oreilles de 1/4 de po-20 (2)

QUINCAILLERIE DE TÉLÉCOMMANDE D'ÉCLAIRAGE :
Lampe à DEL télécommandée MyQ® modèle 827LM
Chevilles pour cloison sèche (2)
Vis no 6x1 po (2)

Articles supplémentaires dont vous pourriez avoir besoin

Supports de rallonge (modèle 041a5281-1) ou blocs de bois : Selon la construction du garage, des supports de rallonge ou des blocs de bois peuvent être nécessaires pour installer le capteur d'inversion de sécurité.

Quincaillerie de fixation : Le montage au sol du capteur d'inversion de sécurité nécessitera une quincaillerie non fournie.

Connecteur à 90˚pour conduit de câble ou adaptateur souple de câble : Exigé pour un câblage permanent.

Montage

1 Fixation de l'embase à l'ouvre-porte de garage

Pour éviter les difficultés pendant l'installation, ne faire fonctionner l'ouvre-porte de garage que lorsque cela est expressément indiqué.

L'ouvre-porte de garage peut être installé d'un côté ou de l'autre de la porte (voir la rubrique Planification à la page 3). Les illustrations montrent une installation du côté gauche.

1. Dévisser les vis de pression.
2. Fixer l'embase à l'arbre du moteur de l'ouvre-porte de garage. Le côté de l'embase doté du plus grand orifice doit être placé sur l'arbre du moteur. S'assurer que l'embase est bien assise sur l'arbre jusqu'à ce qu'elle atteigne la butée.
3. Positionner l'embase de sorte que les vis sont orientées vers l'extérieur et accessibles lorsqu'elles sont fixées à la barre de torsion.
4. Bien serrer les vis de blocage à tête carrée les plus proches de l'arbre moteur en tournant les vis d'un quart à un demi-tour après être entrées en contact avec l'arbre moteur.

⚠ AVERTISSEMENT

Pour prévenir d'éventuelles blessures GRAVES, voire MORTELLES, l'embase DOIT être adéquatement serrée. La porte pourrait ne PAS inverser sa course correctement ou les limites de fin de course pourraient être perdues en cas de glissement de l'embase.

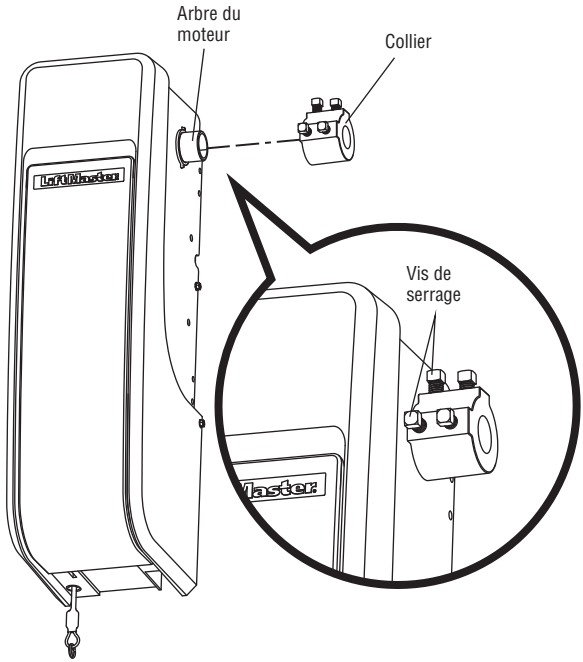

Montage

2 Fixation du support de montage à l'ouvre-porte de porte

QUINCAILLERIE

Vis
no 10-32 (2)

1. Fixer lâchement le côté à fente du support de montage du même côté que l'embase de l'ouvre-porte de garage avec les vis fournies.

   REMARQUE *: Ne pas serrer les vis jusqu'à nouvel ordre.*

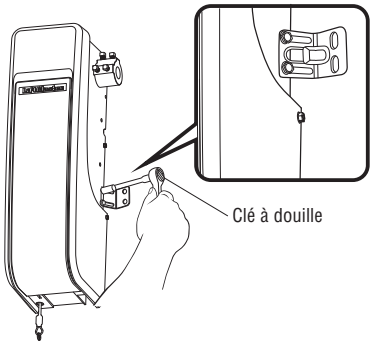

Installation

IMPORTANTES INSTRUCTIONS CONCERNANT L'INSTALLATION

⚠⚠ AVERTISSEMENT

Pour réduire le risque de BLESSURES GRAVES, ou MORTELLES:

1. Lire et observer tous les avertissements et toutes les instructions.
2. Installer l'ouvre-porte de garage UNIQUEMENT sur une porte de garage bien équilibrée et lubrifiée. Une porte mal équilibrée peut ne PAS inverser sa course en cas de besoin et pourrait entraîner des BLESSURES GRAVES, voire MORTELLES.
3. TOUTES les réparations aux câbles, ensembles de ressort et autres ferrures de montage DOIVENT être confiées à un technicien formé en systèmes de porte AVANT d'installer l'ouvre-porte.
4. Désactiver TOUTES les serrures et retirer toutes les cordes raccordées à la porte de garage AVANT d'installer l'ouvre-porte afin d'éviter un emmêlement.
5. Dans la mesure du possible, installer l'ouvre-porte à au moins 2,13 m (7 pi) au-dessus du sol.
6. Monter le dispositif de déclenchement d'urgence à portée de la main, mais à au moins 6 pi (1,83 m) du sol et éviter tout contact avec des véhicules afin d'éviter tout déclenchement accidentel.
7. Ne JAMAIS raccorder l'ouvre-porte de garage à une source de courant avant d'avoir reçu l'instruction de le faire.
8. Ne JAMAIS porter de montres, bagues ou vêtements amples durant l'installation ou l'entretien de l'ouvre-porte. Ils pourraient être happés par la porte de garage ou les mécanismes de l'ouvre-porte.
9. Installer la commande de porte du garage murale :
   - bien en vue de la porte de garage.
   - hors de portée des jeunes enfants à une hauteur d'au moins 1,53 m (5 pi) du sol, des paliers, des marches ou de toute autre surface adjacente sur laquelle on marche;
   - à l'écart de TOUTES les pièces mobiles de la porte.
10. Installer le repère du dispositif de déclenchement d'urgence. Attacher le marquage sur ou à proximité du dispositif de déclenchement d'urgence. Installer l'affiche d'avertissement de piégeage en regard de la commande de porte à un endroit bien visible.
11. Apposer l'étiquette d'essai d'inversion de sécurité/ d'ouverture d'urgence bien en vue sur le côté intérieur de la porte de garage.
12. Au terme de l'installation, faire l'essai du système d'inversion de sécurité. La porte DOIT remonter au contact d'un objet d'une hauteur de 3,8 cm (1 1/2 po) (ou un 2 x 4 posé à plat) sur le sol.
13. Pour éviter des BLESSURES GRAVES ou MORTELLES par électrocution, débrancher TOUTE alimentation électrique et la batterie AVANT TOUTE intervention ou tout entretien.
14. **CONSERVER CES INSTRUCTIONS.**

Installation

1 Positionnement et montage de l'ouvre-porte de garage

***REMARQUE** : Pour des options de montage supplémentaires, consulter la page des accessoires.*

1. Fermer complètement la porte du garage.
2. Glisser l'ouvre-porte de garage sur l'extrémité de la barre de torsion. Si la barre de torsion est trop longue ou endommagée, il peut être nécessaire de la couper. **S'assurer que l'embase ne touche PAS le roulement.**
3. Se servir d'un niveau pour positionner et aligner l'ouvre-porte de garage à la verticale. Vérifier que le support de montage est bien situé sur une surface solide, par exemple en bois, en béton ou sur le support d'une porte/d'un drapeau. Si l'installation est effectuée sur une cloison sèche, le support de montage DOIT être fixé à un poteau de cloison.
4. Lorsque l'ouvre-porte de garage est correctement aligné, marquer l'emplacement des trous de montage du support. Au besoin, resserrer les vis de l'embase sur la barre de torsion pour tenir l'ouvre-porte de garage en place pendant le marquage de l'emplacement des trous.
   ***REMARQUE** : L'ouvre-porte de garage n'a pas besoin d'affleurer le mur.*
5. Retirer l'ouvre-porte de garage de la barre de torsion. Percer des trous guides de 3/16 po aux endroits marqués. Percer à travers les plaques de rail de porte en métal au besoin.
6. Glisser de nouveau l'ouvre-porte de garage sur la barre de torsion jusqu'à ce que les trous guides soient alignés sur le support.
7. Serrer les deux vis de pression à tête carrée sur la barre de torsion. Pour une barre de torsion creuse, serrer les vis en les tournant de trois quarts de tour à un tour complet après être entrées en contact avec la barre. Pour une barre de torsion solide, serrer les vis en les tournant d'un quart de tour, mais pas plus d'un demi-tour après être entrées en contact avec l'arbre. Lors de l'installation sur une barre de torsion clavetée, NE PAS serrer les vis dans la rainure de clavette.
8. Fixer le support de montage au mur et à l'ouvre-porte de garage. Utiliser les vis 14-10 x 2 po (5 cm) pour fixer le support de montage au mur.

⚠ AVERTISSEMENT

Pour éviter des BLESSURES GRAVES, VOIRE MORTELLES :

- Des ancrages en béton DOIVENT être utilisés si le support est monté dans la maçonnerie.
- Ne JAMAIS tenter de desserrer, déplacer ou régler la porte de garage ainsi que les ressorts, les câbles, les poulies, les supports porte ou leurs ferrures de montage, lesquels sont TOUS sous une tension EXTRÊME.
- Appeler TOUJOURS un technicien formé en systèmes de porte si la porte de garage force ou est déséquilibrée. Une porte de garage déséquilibrée peut ne PAS remonter, au besoin.
- L'ouvre-porte de garage DOIT être monté à angle droit avec la barre de torsionpouréviterl'usureprématurée de l'embase.

QUINCAILLERIE

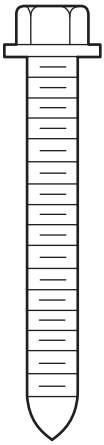

Vis
14-10 x 2 po (2)

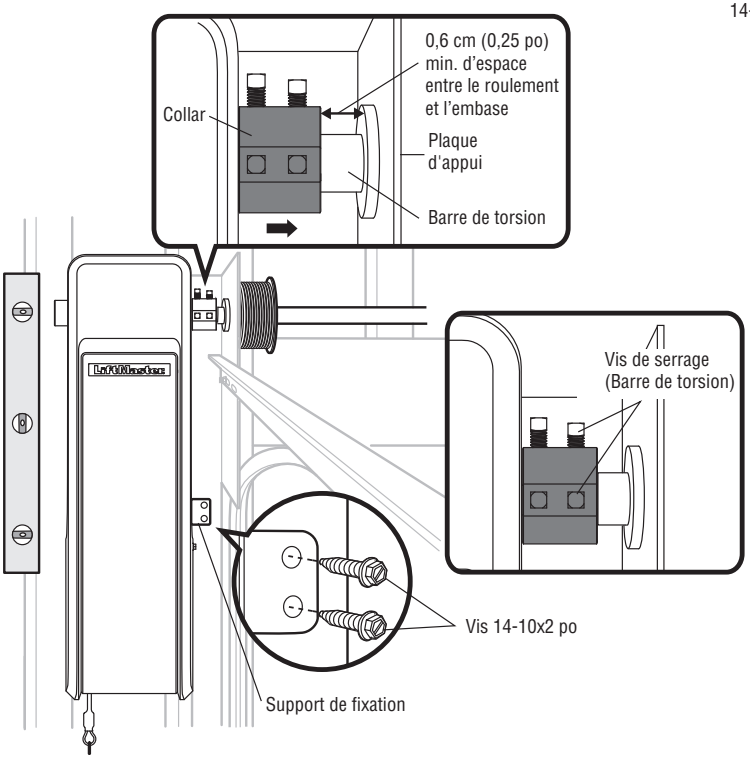

2 Fixation de la corde et de la poignée de déclenchement d'urgence

1. Insérer une extrémité de la corde de déclenchement d'urgence par la poignée. S'assurer que l'inscription « NOTICE » (avis) est à l'endroit. Fixer à l'aide d'un nœud simple à au moins 2,5 cm (1 po) de l'extrémité de la corde, pour empêcher le glissement.
2. Passer l'autre extrémité de la corde de déclenchement d'urgence par le trou du levier de désengagement du chariot. Monter le dispositif de déclenchement d'urgence à portée de la main, mais à au moins 1,83 m (6 pi) du sol et éviter tout contact avec des véhicules afin d'éviter tout déclenchement accidentel. Fixer la corde par un nœud simple.

***REMARQUE** : Si la corde doit être coupée, brûler légèrement l'extrémité coupée avec une allumette ou un briquet pour empêcher qu'elle s'effiloche.*

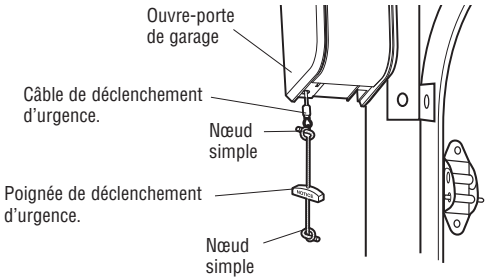

⚠ AVERTISSEMENT

Pour prévenir d'éventuelles BLESSURES GRAVES ou MORTELLES par suite de la chute d'une porte de garage :

- Si possible, utiliser la poignée de déclenchement d'urgence pour désengager la porte UNIQUEMENT lorsque celle-ci est FERMÉE. Des ressorts faibles ou brisés ou une porte déséquilibrée peuvent provoquer la chute rapide et/ou imprévue d'une porte ouverte.
- Ne JAMAIS utiliser la poignée de déclenchement d'urgence à moins que rien ni personne n'obstrue la trajectoire de la porte.

QUINCAILLERIE

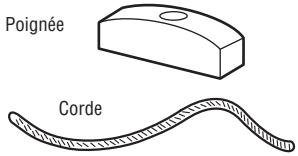

3 Installation de la serrure automatique de porte

La serrure de porte automatique (modèle 841LM) est utilisée pour empêcher l'ouverture manuelle de la porte lorsque celle-ci est complètement fermée, consulter Accessoires à la page 37

***REMARQUE :** Les vieux modèles de serrure de porte de 24 V sont incompatibles.*

1. La serrure doit être montée à 3,05 m (10 pi) l'ouvre-porte Si possible, la monter du même côté que l'ouvre-porte. Le troisième galet à partir du bas est idéal pour la plupart des installations.
2. S'assurer que la surface du rail est propre et fixer le gabarit de la serrure au guide de manière à ce que l'orifice du boulon soit approximativement situé à 7,6 cm (3 po) du centre d'un galet de porte.
3. Percer des trous aux endroits marqués sur le gabarit.
4. Fixer la serrure de porte automatique à l'extérieur du guide de porte avec la quincaillerie fournie.
5. Faire passer le fil de la sonnerie à la verticale le long du mur jusqu'à l'ouvre-porte. Utiliser des agrafes isolées pour fixer le fil à plusieurs endroits. Insérer le fil par le bas de l'ouvre-porte.
6. Brancher le connecteur dans l'une ou l'autre fiche del'ouvre-porte.

Une serrure de porte secondaire peut être installée du côté opposé de la porte en suivant les instructions ci-dessus.

QUINCAILLERIE

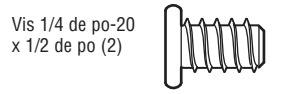

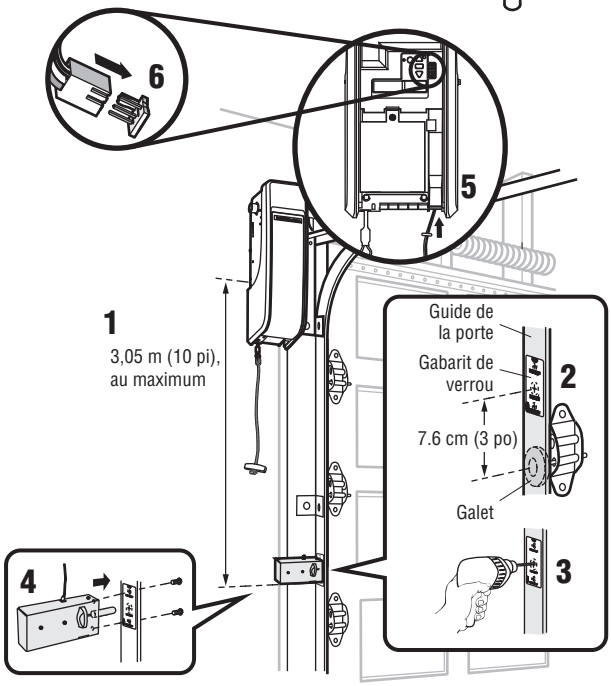

4 Fixation du moniteur de tension de câble (nécessaire)

REMARQUE : *Le moniteur de tension de câble est livré pour une installation à gauche. Il est recommandé d'installer le moniteur de tension de câble du même côté que l'ouvre-porte. Pour une installation du côté droit, enlever l'anneau de retenue qui retient le galet en place et le réassembler du côté opposé du moniteur de câble.*

1. S'assurer que le câble de la porte est à environ 19 mm (3/4 po) de la surface de montage. Il peut être nécessaire d'effectuer des réglages de la porte ou d'utiliser des cales pour atteindre la bonne profondeur pour le câble de la porte.
2. Positionner le moniteur de tension de câble de manière à ce que le galet se trouve à une distance de 5 à 15 cm (2 à 6 po) du tambour et dépasse le câble de 3,17 à 6,35 mm (1/8 à 1/4 po). S'assurer que le moniteur de tension de câble est situé sur un membre de support en bois et que le galet est libre de toute obstruction.
   REMARQUE : *Il ne doit y avoir aucune obstruction dans la zone d'installation empêchant le moniteur de tension de câble de se fermer complètement la porte lorsqu'un mou a été détecté.*
3. Marquer l'emplacement de trous guides et percer des trous de 3/16 po (des trous guides ne sont pas nécessaires pour les chevilles).
4. Fixer le moniteur de tension du câble au mur avec la quincaillerie fournie. S'assurer que le galet est sur le dessus du câble.
5. Acheminer le fil de la sonnerie à l'ouvre-porte. Se servir d'agrafes isolées pour fixer le fil.
6. Connecter le fil de la sonnerie aux bornes vertes de raccordement rapide sur l'ouvre-porte (la polarité n'importe pas).
   REMARQUE :*Le câble doit être tendu sur toute la course de la porte. S'assurer qu'il n'y a aucun mou dans le câble du côté opposé de la porte lors d'un fonctionnement normal. En cas de mou pendant la course de la porte, régler les câbles au besoin.*

On peut installer un deuxième moniteur de tension du câble pour assurer une sécurité supplémentaire. Lorsque deux moniteurs de tension du câble sont installés, la porte ne se déplacera pas en position vers le bas ou inversera la direction de sa course si l'un des moniteurs détecte un mou ou est déconnecté.

Si l'un des moniteurs de tension de câble est enlevé, débrancher les deux moniteurs del'ouvre-porte. Puis, brancher le moniteur que l'on souhaite utiliser et débrancher et rebrancher l'ouvre-porte trois fois pour reprogrammer le moniteur à l'ouvre-porte.

Le capteur d'inversion de sécurité DOIT être raccordé et installé correctement avant que l'ouvre-porte de garage n'entame la fermeture de la porte.

Le moniteur de tension de câble détecte TOUT mou dans les câbles et inversera en conséquence la course de la porte, permettant ainsi d'éliminer les appels de service.

QUINCAILLERIE

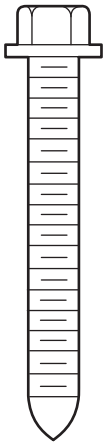

Vis
1/4 de po-20 x 1/2 de po (2)

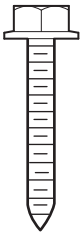

Vis
no 8-32x1 po (2)

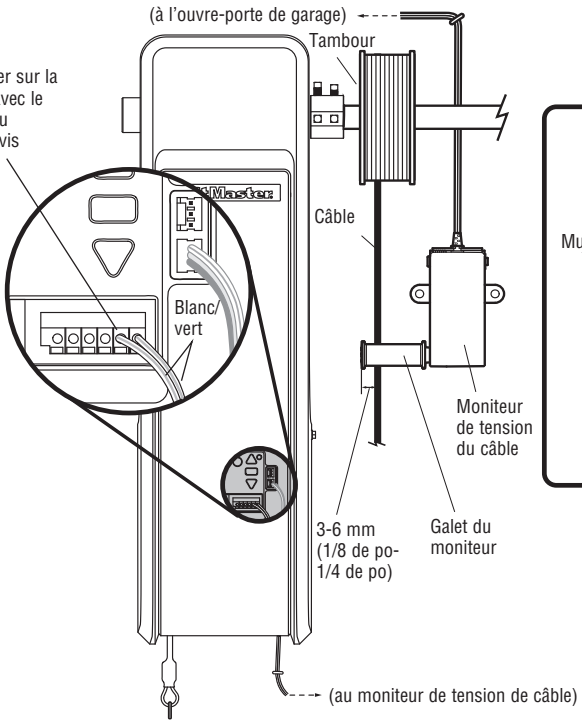

VUE LATÉRALE

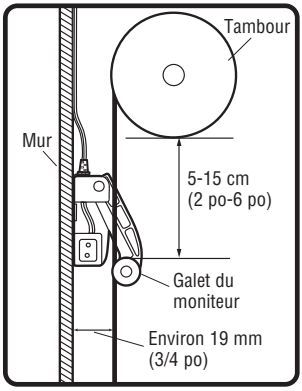

5 Installation de la commande de porte (Smart Control Panel®)

Installer la commande de porte bien en vue de la porte de garage, hors portée des jeunes enfants à une hauteur d'au moins 1,5 m (5 pi) du sol, des paliers, des marches ou de toute autre surface adjacente sur laquelle on marche, et à l'écart de TOUTES les pièces mobiles de la porte.

Votre ouvre-porte de garage est compatible avec 2 Smart Control Panels ou 4 commandes de porte Security+ 2.0®. ***REMARQUE :*** *Les anciennes commandes de porte LiftMaster et les produits de tiers ne sont pas compatibles.*

Pour les installations de boîte simple, il n'est pas nécessaire de percer des trous ou d'installer des ancrages pour cloisons sèches. Utiliser les trous existants de la boîte simple.

1. Dénuder 11 mm (7/16 po) d'isolation à l'extrémité du fil, puis séparer les fils.
2. Connecter un fil à chacune des deux vis situées au dos de la commande de porte. Les fils peuvent être connectés à l'une ou l'autre vis. **INSTALLATION PRÉCÂBLÉE** Choisir deux fils à raccorder et prendre note des fils utilisés.
3. Marquer l'emplacement de l'orifice inférieur de montage et percer un trou de 4 mm (5/32 po) de diamètre.
4. Visser la vis inférieure en laissant 3 mm (1/8 po) dépasser du mur.
5. Positionner le trou inférieur de la commande de porte sur la vis et la glisser vers le bas jusqu'à ce qu'elle soit bien en place.
6. Soulever la barre-poussoir et marquer le trou supérieur.
7. Retirer la commande de porte du mur et percer un trou de 4 mm (5/32 de po) pour la vis du haut.
8. Positionner le trou inférieur de la commande de porte sur la vis et la glisser vers le bas jusqu'à ce qu'elle soit bien en place. Fixer la vis du haut.
9. Acheminer les fils blanc et rouge/blanc de la commande de porte à l'ouvre-porte de garage. Fixer le fil au mur et au plafond avec les agrafes (cette directive ne s'applique pas à la boîte simple ou aux installations précâblées). Ne pas percer le fil avec l'agrafe, car cela créerait un court-circuit ou un circuit ouvert.
10. Relier le fil aux bornes rouge et blanche de l'ouvre-porte de garage. Les fils peuvent être connectés à l'une ou l'autre borne.
11. Fixer la plaque-étiquette d'avertissement au mur, à côté de la commande de porte.

REMARQUE *: Ne PAS brancher l'alimentation et faire fonctionner l'ouvre-porte de garage pour le moment. La porte se déplacera jusqu'à la position complètement ouverte, mais ne reviendra pas à la position fermée avant que les capteurs d'inversion de sécurité aient été branchés et correctement alignés.* *Voir la page 14.*

⚠ AVERTISSEMENT

Pour prévenir d'éventuelles BLESSURES GRAVES, voire MORTELLES suite à une électrocution :
- S'assurer que l'alimentation est coupée AVANT d'installer la commande de la porte.
- Raccorder UNIQUEMENT à des fils basse tension de 7 à 28 V.

Pour prévenir d'éventuelles BLESSURES GRAVES ou MORTELLES par suite d'une porte de garage qui se ferme :
- Installer la commande de porte bien en vue de la porte de garage, hors portée des jeunes enfants à une hauteur d'au moins 1,5 m (5 pi) du sol, des paliers, des marches ou de toute autre surface adjacente sur laquelle on marche, et à l'écart de TOUTES les pièces mobiles de la porte.
- Ne JAMAIS laisser des enfants faire fonctionner les boutons-poussoirs de la commande de porte ou les émetteurs de la télécommande, ni jouer avec ceux-ci.
- Actionner la porte UNIQUEMENT lorsqu'on la voit clairement, qu'elle est bien réglée et que rien ne gêne sa course.
- Garder TOUJOURS la porte de garage bien en vue jusqu'à sa fermeture complète. Ne JAMAIS laisser personne croiser la trajectoire d'une porte de garage qui se ferme.

QUINCAILLERIE

Vis 6ABx1 1/4 po (installation standard) (2)

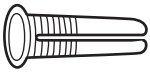

Chevilles pour cloison sèche (2)

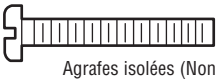

Vis 6-32x1 po (précâblée) (2)

Agrafes isolées (Non illustré)

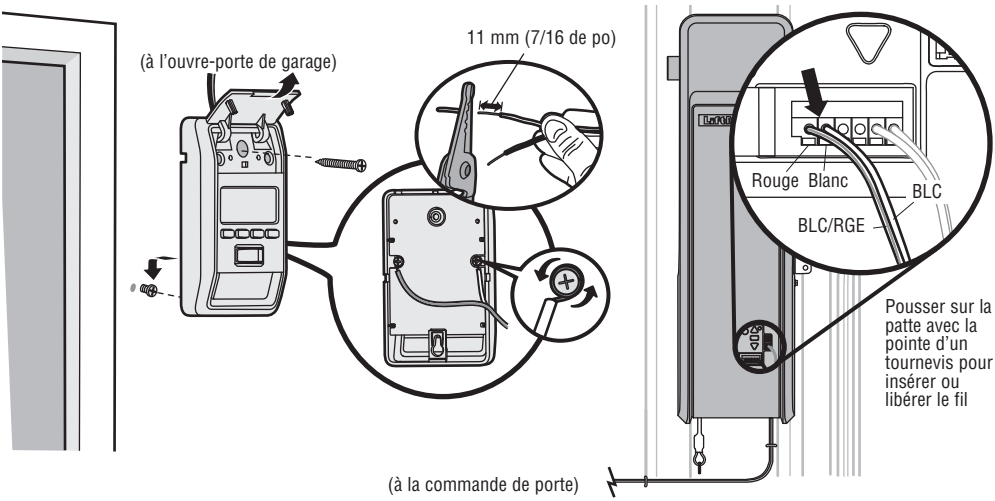

IMPORTANTES INSTRUCTIONS CONCERNANT L'INSTALLATION

⚠⚠ AVERTISSEMENT

Pour réduire le risque de BLESSURES GRAVES, ou MORTELLES:

- Ce luminaire portatif est doté d'une fiche polarisée (une lame est plus large que l'autre) afin de réduire le risque de décharge électrique.
- Cette fiche se branche dans une prise de courant polarisée dans UNE SEULE direction. Si la fiche ne s'insère pas complètement dans la prise, inverser sa position.
- NE PAS modifier la fiche.
- La lampe est prévue pour être montée au plafond ou au mur, et à l'intérieur UNIQUEMENT.

6 Installation de la lampe DEL télécommandée MyQ®

La lampe à DEL télécommandée MyQ a été conçue pour se brancher directement dans une prise standard de 120 V. Choisir l'endroit approprié au plafond ou au mur pour monter la lampe à une distance de 1,83 m (6 pi) d'une prise de courant afin que le cordon et la lampe soient à l'écart des pièces en mouvement.

REMARQUE : *Si une solive de plafond ne peut être trouvée lors de l'installation de la lampe sur une cloison sèche, utiliser les chevilles pour cloison sèche fournies. Nul besoin de percer un trou guide pour les chevilles pour cloison sèche.*

1. Percer des trous guides espacés de 15,6 cm (6 1/8 po) si la lampe est montée sur la solive.

   OU

   Visser les chevilles pour cloison sèche, espacées entre elles de 15,6 cm (6 1/8 po) si la lampe est montée sur une cloison sèche.
2. Déterminer la longueur du cordon d'alimentation nécessaire pour atteindre la prise de courant la plus proche. Enrouler tout excès de cordon autour de la retenue pour cordon sur le côté supérieur de la base de la lampe. Acheminer le cordon par la gouttière de manière à ce que la lampe affleure la surface de montage.
3. Ouvrir la lentille de la lampe.
4. Monter la lampe avec les vis fournies.
5. Fermer la lentille de la lampe.
6. Brancher la lampe dans la prise de courant.

   REMARQUE : *La lampe à DEL fournit un éclairage très brillant. NE PAS regarder la lampe alors que vous vous trouvez dans une échelle.*

L'éclairage télécommandé de votre ouvre-porte de garage a déjà été programmé en usine pour fonctionner avec l'ouvre-porte. Toute lampe télécommandée supplémentaire ou de rechange devra être programmée.

QUINCAILLERIE

Cheville pour cloison sèche (à visser) (2)

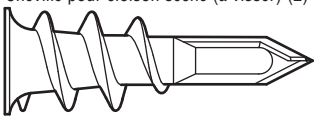

Vis no 6x1 po (2)

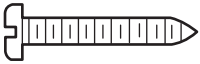

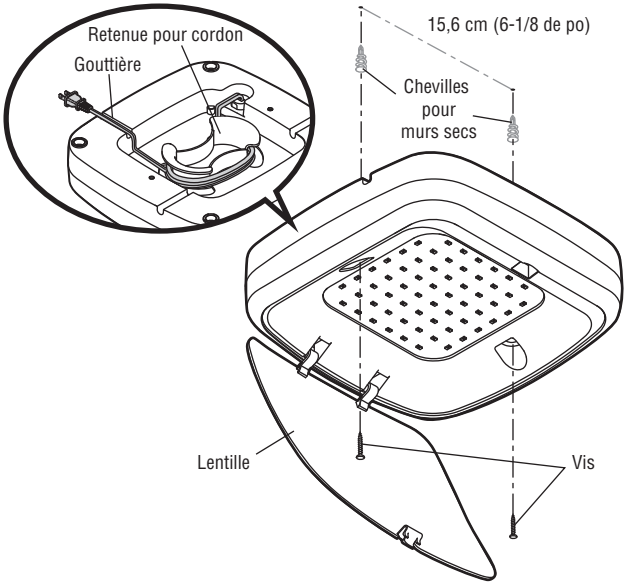

7 Installation du Protector System®

Le capteur d'inversion de sécurité doit être raccordé et aligné correctement avant que l'ouvre-porte de garage n'entame la fermeture de la porte. Ce dispositif de sécurité est exigé et ne peut être désactivé.

RENSEIGNEMENTS IMPORTANTS AU SUJET DU CAPTEUR D'INVERSION DE SÉCURITÉ

Lorsqu'il est connecté et aligné correctement, le capteur d'inversion de sécurité détectera un obstacle sur le passage de son faisceau électronique. Le capteur émetteur (doté d'un témoin lumineux ambre) émet un faisceau de lumière invisible au capteur récepteur (muni d'un témoin lumineux vert). Si un obstacle brise le faisceau de lumière pendant que la porte se ferme, cette dernière s'arrêtera et remontera jusqu'à la position entièrement ouverte et l'éclairage de l'ouvre-porte clignotera 10 fois.

Les capteurs doivent être installés à l'intérieur du garage de manière à ce que les capteurs émetteur et récepteur se fassent face de part et d'autre de la porte, à une hauteur ne dépassant pas 15 cm (6 po) au-dessus du sol. L'un ou l'autre capteur peut être installé à gauche ou à droite de la porte pourvu que le soleil n'éclaire jamais directement la cellule réceptrice du capteur.

Les supports de montage sont conçus pour être fixés avec une pince sur le guide des portes articulées sans fixations supplémentaires.

S'il est nécessaire de monter les capteurs au mur, les supports doivent être fixés fermement à une surface solide comme la charpente du mur. On peut se procurer des supports de rallonge (se reporter à la section Accessoires), au besoin. Si l'installation se fait dans une construction en maçonnerie, ajouter un morceau de bois à chaque endroit pour éviter de percer des trous supplémentaires dans la maçonnerie dans le cas où un repositionnement est nécessaire.

Rien ne doit briser le faisceau de lumière invisible. Aucune partie de la porte de garage (ni les guides, les ressorts, les charnières, les galets ou autres fixations de la porte) ne doit interrompre le faisceau pendant que la porte se ferme.

⚠ AVERTISSEMENT

S'assurer que l'ouvre-porte de garage est hors tension AVANT d'installer le capteur d'inversion de sécurité.

Pour prévenir des BLESSURES GRAVES ou MORTELLES par suite d'une porte de garage qui se ferme :

- Raccorder et aligner correctement le capteur d'inversion de sécurité. Ce dispositif de sécurité obligatoire NE DOIT PAS être désactivé.
- Installer le capteur d'inversion de sécurité de manière à ce que le faisceau NE SOIT PAS À UNE HAUTEUR de plus de 15 cm (6 po) au-dessus du plancher du garage.

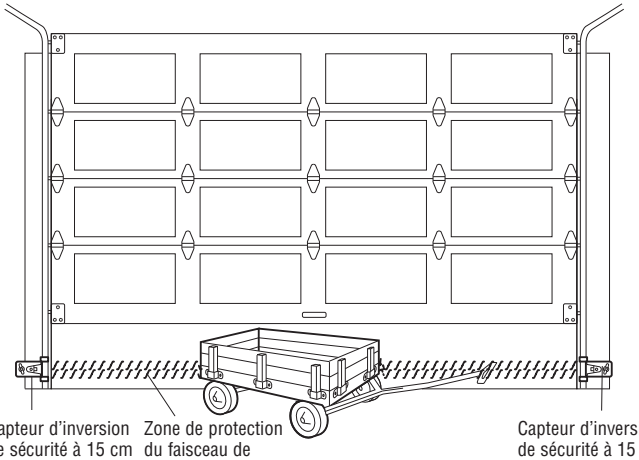

En faisant face à la porte depuis l'intérieur du garage

Installation

INSTALLATION DES SUPPORTS

S'assurer que l'ouvre-porte est hors tension. Installer et aligner les supports de manière à ce que les capteurs d'inversion de sécurité se fassent face de part et d'autre de la porte du garage, le faisceau n'étant pas à une hauteur de plus de 15 cm (6 po) au-dessus du sol. Choisir l'une des installations suivantes.

OPTION A : Installation du guide

1. Faire glisser les biellettes courbées par-dessus le bord arrondi de chaque guide de porte, les biellettes courbées étant dirigées vers la porte. Enclencher en place contre le côté du guide. Il doit reposer à plat, avec le rebord embrassant le bord arrière du guide, comme illustré.

Si le guide de porte ne supporte pas solidement le support, une installation murale est recommandée.

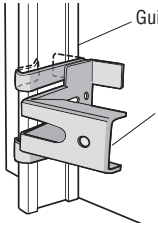

OPTION B : Installation au mur

1. Placer le support contre le mur, les biellettes courbées étant dirigées vers la porte. S'assurer qu'il y a un dégagement suffisant et qu'aucun obstacle ne brise le faisceau du capteur.
2. Si une profondeur supplémentaire est nécessaire, on peut employer un support de rallonge (se reporter à la section Accessoires) ou des cales en bois.
3. Utiliser les trous de montage de support comme gabarits pour positionner et percer deux avant-trous de 3/16 po de diamètre sur le mur de chaque côté de la porte, à une hauteur ne dépassant pas 15 cm (6 po) au-dessus du sol.
4. Fixer les supports au mur avec des tire-fond (non fournis).

Si des supports de rallonge ou des blocs en bois sont employés, régler les ensembles droit et gauche à la même distance de la surface de montage. S'assurer que les ferrures de porte ne sont pas obstruées.

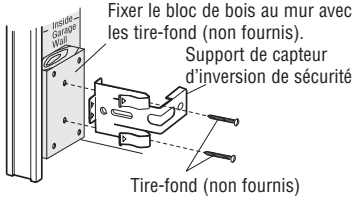

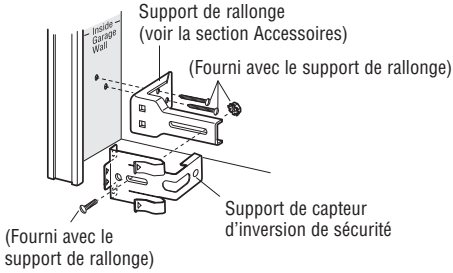

OPTION C : Installation au sol

1. Utiliser des blocs en bois ou des supports de rallonge (se reporter à la section Accessoires) pour élever les supports de capteur de manière à ce que les diffuseurs ne soient pas à plus de 15 cm (6 po) au-dessus du sol.
2. Mesurer soigneusement et placer les assemblages droit et gauche à la même distance du mur. S'assurer que les ferrures de porte ne sont pas obstruées.
3. Fixer au sol à l'aide des ancrages en béton, comme illustré.

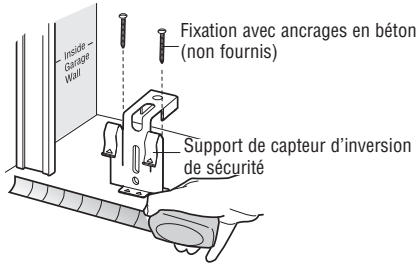

Installation

MONTAGE DES CAPTEURS D'INVERSION DE SÉCURITÉ

1. Glisser un boulon de carrosserie de 1/4 po-20 x 1/2 po dans la fente de chaque capteur.
2. Utiliser des écrous à oreilles pour fixer les capteurs d'inversion de sécurité aux supports, les diffuseurs étant dirigés l'un vers l'autre de part et d'autre de la porte. S'assurer que le diffuseur n'est pas obstrué par une rallonge de support.
3. Serrer les écrous à oreilles à la main.

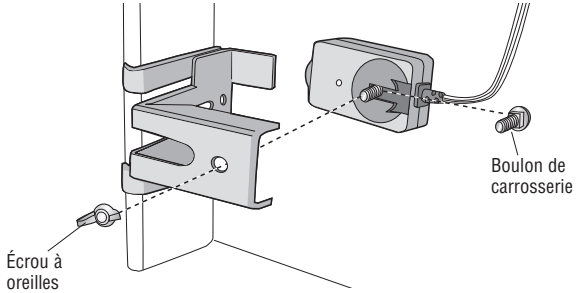

QUINCAILLERIE

Boulon de carrosserie de 1/4 de po-20 x 1/2 de po (2)

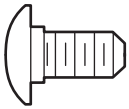

Écrou à oreilles de 1/4 de po-20 (2)

CÂBLAGE DES CAPTEURS D'INVERSION DE SÉCURITÉ

1. Run the wire from both sensors to the garage door opener. Fixer le fil au mur et au plafond avec les agrafes.
2. Dénuder 11 mm (7/16 po) d'isolation de chaque ensemble de fils. Séparer les fils. Torsader les fils blancs ensemble. Torsader les fils blanc/noir ensemble.
3. Insérer les fils blancs dans la borne blanche de l'ouvre-porte de garage. Insérer les fils blanc/noir dans la borne grise de l'ouvre-porte de garage. Pour insérer ou retirer les fils de la borne, appuyer sur la languette avec la pointe du tournevis.

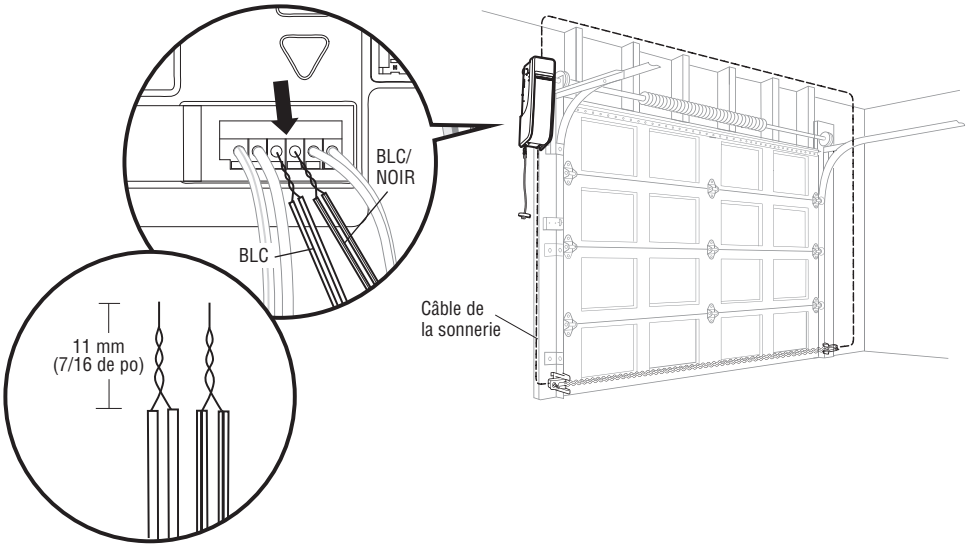

8 Raccordement de l'alimentation

Pour éviter des difficultés pendant l'installation, ne pas faire fonctionner l'ouvre-porte de garage pour le moment.

Afin de minimiser les risques de décharge électrique, le cordon d'alimentation de l'ouvre-porte de garage comporte une fiche à trois broches, dont une de mise à la terre. Cette fiche ne peut être branchée que dans une prise de courant mise à la terre. Si la fiche ne peut pas être branchée dans la prise de courant, s'adresser à un électricien qualifié pour faire poser une prise de courant adéquate.

AVERTISSEMENT

Pour éviter toute BLESSURE potentielle GRAVE voire MORTELLE par électrocution ou brûlure :

- S'assurer que l'ouvre-porte est hors tension et couper l'alimentation du circuit AVANT de retirer le couvercle pour procéder à un branchement permanent.
- L'installation et le câblage de la porte de garage DOIVENT être conformes à TOUS les codes électriques et du bâtiment locaux.
- Ne JAMAIS utiliser un cordon prolongateur ou un adaptateur bifilaire ni modifier la fiche de QUELQUE manière que ce soit pour l'insérer dans la prise. S'assurer que l'ouvre-porte est mis à la terre.

Deux options sont possibles pour raccorder l'alimentation :

OPTION A : CÂBLAGE TYPIQUE

1. Brancher l'ouvre-porte de garage dans une prise de courant mise à la terre.
2. NE PAS faire fonctionner l'ouvre-porte de garage pour le moment.

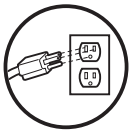

BON

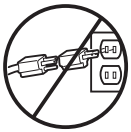

MAUVAIS

OPTION B : CONNEXION DU CÂBLAGE PERMANENT

Si les codes municipaux exigent une installation électrique permanente, procéder comme suit.

Pour procéder à un branchement permanent par le trou de 7/8 po pratiqué à l'arrière de l'ouvre-porte de garage (conformément au code local) :

1. S'assurer que l'ouvre-porte est hors tension et couper le courant au circuit.
2. Retirer l'ouvre-porte de garage de la barre de torsion, enlever des vis du couvercle et mettre ce dernier de côté.
3. Couper le cordon électrique à 15,2 cm (6 po) au-dessus du protecteur de cordon.
4. Pincer le protecteur de cordon et le pousser dans l'unité du moteur, puis retirer le protecteur du cordon électrique.
5. Installer un conduit de 90° (non fourni) ou un adaptateur souple pour câble (non fourni) à l'orifice de 7/8 po. Réinstaller l'ouvre-porte de garage sur la barre de torsion.
6. Faire passer les fils dans le conduit, les couper à la bonne longueur et dénuder l'isolant.
7. Dénuder 1,3 cm (1/2 po) d'isolant des fils noir, blanc et vert existants.
8. Raccorder le cordon au fil noir et le neutre au fil blanc avec des capuchons de connexion (non fournis). Connecter le fil de mise à la terre sur la vis verte de terre.
9. Fixer correctement les fils avec des attaches en plastique pour qu'ils n'entrent pas en contact avec les pièces mobiles.
10. Remettre le couvercle.

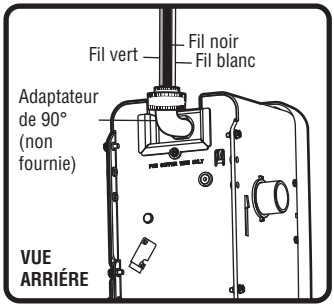

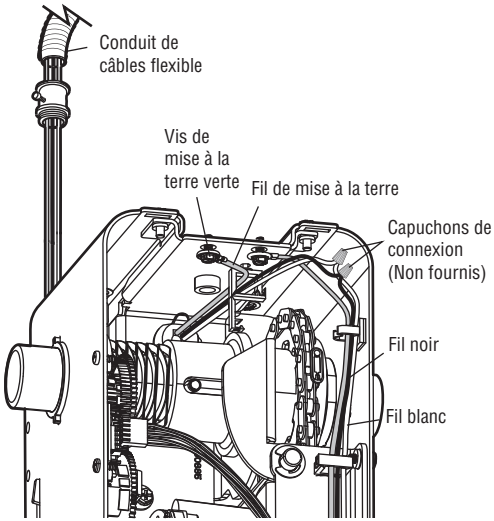

Installation

S'ASSURER QUE LES CAPTEURS D'INVERSION DE SÉCURITÉ SONT ALIGNÉS

La porte ne se fermera pas si les capteurs n'ont pas été installés et alignés correctement.

Si le faisceau lumineux est obstrué ou mal aligné quand la porte se ferme, celle-ci inversera sa course et l'éclairage de l'ouvre-porte de garage clignotera dix fois. Si la porte est déjà ouverte, elle ne se fermera pas. Les capteurs peuvent être alignés en desserrant les écrous à oreilles, en corrigeant l'alignement, puis en resserrant les écrous à oreilles.

1. S'assurer que les témoins à DEL des deux capteurs sont allumés. Les témoins à DEL des deux capteurs s'allumeront en continu s'ils sont alignés et câblés correctement.

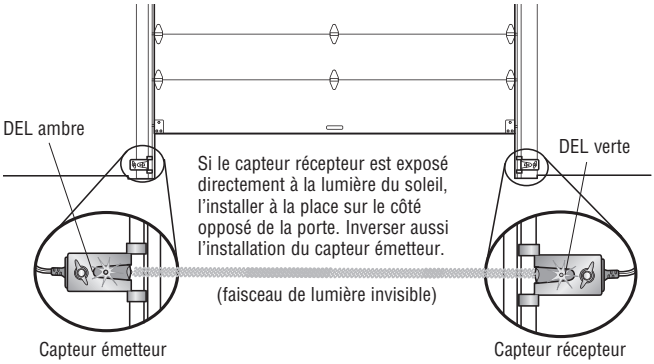

SI LE TÉMOIN À DEL AMBRE DU CAPTEUR ÉMETTEUR NE S'ALLUME PAS :

- S'assurer que l'ouvre-porte de garage reçoit bien l'alimentation électrique.
- S'assurer que le fil du capteur n'est pas court-circuité ni rompu.
- S'assurer que le capteur a été câblé correctement : les fils blancs à la borne blanche et les fils blanc/noir à la borne grise.

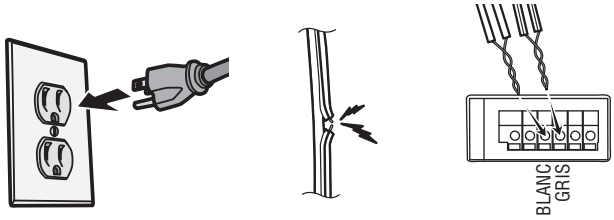

SI LE TÉMOIN À DEL VERT DU CAPTEUR RÉCEPTEUR NE S'ALLUME PAS :

- S'assurer que le fil du capteur n'est pas court-circuité ni rompu.
- S'assurer que les capteurs sont alignés

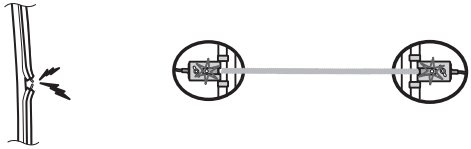

S'ASSURER QUE LA COMMANDE DE PORTE EST CORRECTEMENT CÂBLÉE

La DEL de commande jaune et la DEL d'apprentissage rouge sur la commande de porte clignotent rapidement pendant cinq minutes tout au plus pendant que la commande de porte se recharge. Lorsque la commande de porte est fonctionnelle, la DEL de commande jaune s'allume en continu.

9 Installation de la batterie de secours

En mode d'alimentation par batterie de secours, la commande par téléphone intelligent MyQ® et les dispositifs sans fil MyQ sont désactivés. En mode d'alimentation par batterie de secours, la serrure automatique de porte de garage se déverrouillera lorsque la porte de garage est ouverte; elle restera désactivée jusqu'à ce que le courant soit restauré.

1. Débrancher l'ouvre-porte de garage.
2. Utiliser un tournevis cruciforme pour retirer le couvercle de la batterie de l'ouvre-porte de garage.
3. Insérer partiellement la batterie dans son compartiment en faisant pointer les bornes vers l'extérieur.
4. Relier les fils rouge (+) et noir (-) de l'ouvre-porte de garage aux bornes correspondantes de la batterie.
5. Remettre en place le couvercle de la batterie.
6. Brancher l'ouvre-porte de garage.

DEL D'ÉTAT DE CHARGE DE LA BATTERIE

DEL VERTE :

Tous les systèmes fonctionnent normalement.

- Une DEL verte allumée en continu indique que la batterie est complètement chargée.
- Une DEL verte qui clignote indique que la batterie est en cours de recharge.

DEL ORANGE :

L'ouvre-porte de garage a perdu l'alimentation électrique et est en mode d'alimentation par batterie de secours.

- Une DEL de couleur orange allumée en continu, avec un bip qui résonne toutes les 2 secondes environ, indique que l'ouvre-porte de garage fonctionne sur batterie.
- Une DEL de couleur orange qui clignote, accompagnée d'un bip qui retentit toutes les 30 secondes indique que la batterie est faible.

DEL ROUGE :

La batterie de 12 V de l'ouvre-porte de garage doit être remplacée.

- Une DEL rouge allumée en continu, accompagnée d'un bip qui résonne toutes les 30 secondes, indique que la batterie de 12 V ne peut plus être rechargée et doit être remplacée. Remplacer la batterie de secours pour maintenir la fonction d'alimentation par batterie de secours.

REMARQUE : *La batterie n'a pas besoin d'être complètement chargée pour faire fonctionner l'ouvre-porte de garage.*

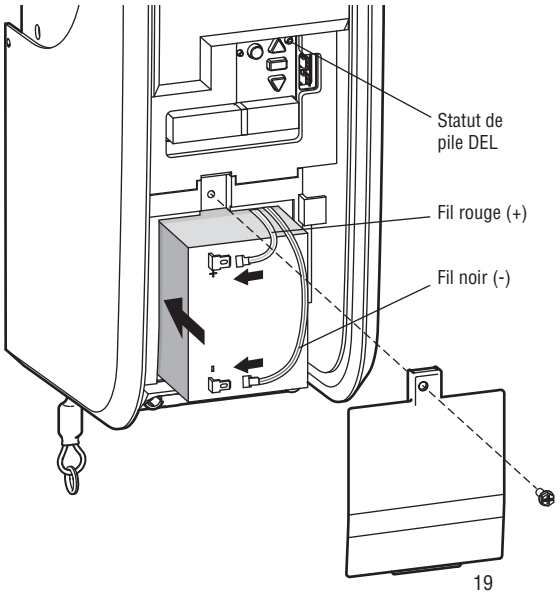

⚠ AVERTISSEMENT

Pour réduire le risque d'INCENDIE ou de BLESSURES :

- Débrancher TOUTE alimentation électrique et la batterie AVANT d'effectuer TOUT entretien ou TOUTE intervention.
- Utiliser UNIQUEMENT la pièce LiftMaster nº 485LM pour remplacer la batterie.
- Ne PAS jeter la batterie au feu. La batterie peut exploser. Pour connaître les instructions relatives à son élimination, vérifier les codes locaux.

ATTENTION

Porter TOUJOURS des gants de protection et des lunettes de sécurité lors du remplacement de la batterie ou d'une intervention à proximité du compartiment de la batterie.

Réglage

1 Programmation de la course

Le réglage de fin de course fixe les points où la porte s'arrêtera lors de son ouverture ou de sa fermeture.

Durant la programmation, les boutons fléchés peuvent être utilisés pour déplacer la porte vers le haut et le bas, au besoin.

1. Enfoncer et tenir le bouton de réglage jusqu'à ce que le bouton fléché vers le haut commence à clignoter ou qu'un bip se fasse entendre.
2. Enfoncer et tenir le bouton fléché vers le haut jusqu'à ce que la porte soit à la position d'ouverture désirée.
3. Une fois que la porte est dans la position d'ouverture désirée, appuyer sur le bouton de réglage et le relâcher. L'éclairage de l'ouvre-porte de garage clignotera deux fois et le bouton fléché vers le bas commencera à clignoter.
4. Enfoncer et tenir le bouton fléché vers le bas jusqu'à ce que la porte soit à la position de fermeture désirée.
5. Lorsque la porte est dans la position de fermeture désirée, enfoncer et relâcher le bouton de réglage. L'éclairage de l'ouvre-porte de garage clignotera deux fois et le bouton fléché vers le haut commencera à clignoter.
6. Enfoncer et relâcher le bouton fléché vers le haut. Lorsque la porte se déplace à la position d'ouverture programmée, le bouton fléché vers le bas commencera à clignoter.
7. Enfoncer et relâcher le bouton fléché vers le bas. La porte se déplacera jusqu'à la position de fermeture programmée. La programmation est terminée.

Si l'éclairage de l'ouvre-porte de garage clignote cinq fois au cours des étapes de programmation de la course, le délai de programmation est échu. Si le moniteur de tension du câble n'est pas installé ou s'il détecte un mou trop important dans le câble, l'éclairage de l'ouvre-porte de garage clignotera cinq fois. Vérifier que le moniteur de tension de câble a été installé correctement, puis suivre les étapes de programmation de la course. Si l'éclairage de l'ouvre-porte de garage clignote 10 fois au cours des étapes de programmation de la course, les capteurs d'inversion de sécurité sont mal alignés ou obstrués (voir la page 18). Lorsque les capteurs sont alignés et dégagés, effectuer un cycle complet d'ouverture et de fermeture de la porte en utilisant la télécommande ou les boutons fléchés vers le haut et le bas. La programmation est terminée. Si la porte ne se déplace pas vers le haut ou le bas, répéter les étapes de programmation de la course.

⚠ AVERTISSEMENT

Sans un système d'inversion de sécurité bien installé, des personnes (plus particulièrement les petits enfants) pourraient être GRIÈVEMENT BLESSÉES ou TUÉES par une porte de garage qui se referme.

- Un réglage erroné des courses de la porte de garage gênera le bon fonctionnement du système d'inversion de sécurité.
- Après avoir effectué QUELQUE réglage que ce soit, on DOIT faire l'essai du système d'inversion de sécurité. La porte de garage DOIT remonter au contact d'un objet d'une hauteur de 3,8 cm (1 1/2 po) (ou d'un 2 x 4 posé à plat) du sol.

ATTENTION

Pour prévenir les dommages aux véhicules, s'assurer que la porte entièrement ouverte offre un dégagement suffisant.

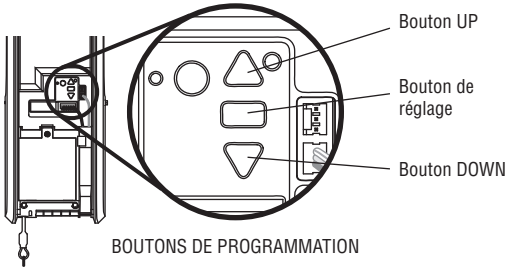

BOUTONS DE PROGRAMMATION

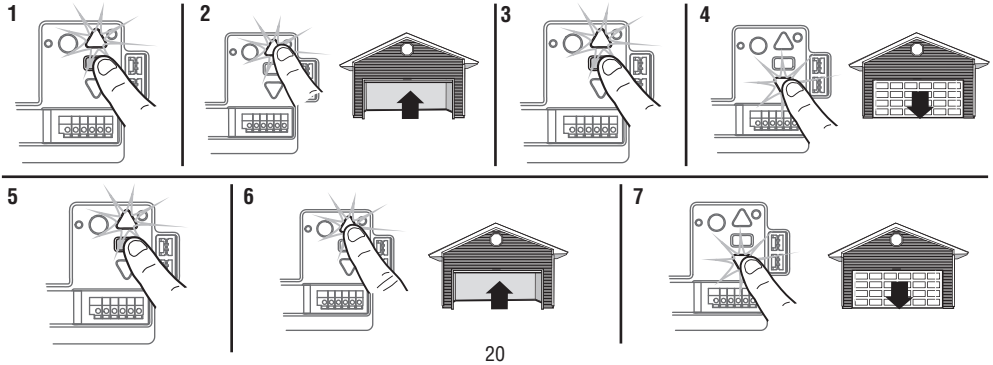

2 Essai du système d'inversion de sécurité

ESSAI

1. La porte étant entièrement ouverte, placer une planche de 3,8 cm (1 1/2 de po) d'épaisseur (ou un 2 x 4 à plat) sur le sol, centrée sous la porte de garage.
2. Appuyer sur le bouton-poussoir de la télécommande pour fermer la porte. La porte DOIT remonter quand elle entre en contact avec la planche.

RÉGLER

Si la porte arrête sa course, mais ne l'inverse pas :

1. Revoir les instructions d'installation fournies pour vérifier que toutes les étapes ont bien été suivies;
2. Répéter la programmation de la course de la porte (voir Étape 1 du réglage).
3. Répéter l'essai du système d'inversion de sécurité.

Si l'essai échoue encore, appeler un technicien formé en systèmes de porte.

VÉRIFICATION DE SÉCURITÉ IMPORTANTE :

Faire l'essai du système d'inversion de sécurité après :

- Chaque réglage des limites de fin de course
- Chaque fois que l'on répare ou que l'on règle la porte du garage (y compris les ressorts et les fixations).
- Chaque fois que l'on répare le plancher du garage ou après un gondolement de celui-ci.
- Chaque fois que l'on procède à une réparation ou à un réglage de l'ouvre-porte de garage.

⚠ AVERTISSEMENT

Sans un système d'inversion de sécurité bien installé, des personnes (plus particulièrement les petits enfants) pourraient être GRIÈVEMENT BLESSÉES ou TUÉES par une porte de garage qui se referme.

- Le système d'inversion de sécurité DOIT être testé chaque mois.
- Après avoir effectué QUELQUE réglage que ce soit, on DOIT faire l'essai du système d'inversion de sécurité. La porte de garage DOIT remonter au contact d'un objet d'une hauteur de 3,8 cm (1 1/2 de po) (ou un 2 x 4 posé à plat) du sol.

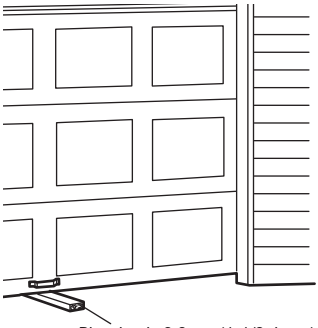

3 Essai du Protector System®

1. Ouvrir la porte. Placer un obstacle dans la trajectoire de la porte en mouvement.
2. Appuyer sur le bouton-poussoir de la télécommande pour fermer la porte. La porte ne se déplacera pas de plus de 2,5 cm (1 po) et l'éclairage de l'ouvre-porte de garage clignotera 10 fois.

L'ouvre-porte de garage ne se fermera pas avec une télécommande si le témoin à DEL d'un des deux capteurs d'inversion de sécurité est éteint (ce qui indique que le capteur est mal aligné ou obstrué).

Si l'ouvre-porte de garage ferme la porte lorsque le capteur d'inversion de sécurité est obstrué (et que les capteurs ne sont pas à plus de 15 cm [6 po] du sol), appeler un technicien formé en systèmes de porte.

⚠ AVERTISSEMENT

Sans un système d'inversion de sécurité bien installé, des personnes (plus particulièrement les petits enfants) pourraient être GRIÈVEMENT BLESSÉES ou TUÉES par une porte de garage qui se referme.

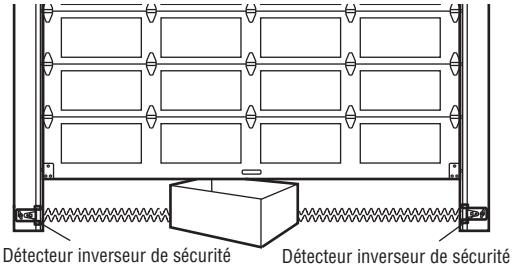

4 Essai du moniteur de tension de câble

1. La porte étant complètement fermée, pousser à l'avant du moniteur de tension de câble. Un déclic devrait être entendu. Si aucun déclic ne s'est produit, le galet frappe peut-être le montant, ne permettant pas à l'interrupteur de détecter le mou du câble. S'assurer que le moniteur de tension de câble est monté de manière à affleurer le mur et que le galet est libre de toute obstruction.

Si le moniteur de tension du câble a été activé, les flèches vers le haut et le bas feront clignoter le code de diagnostic 3-5, voir la page 32.

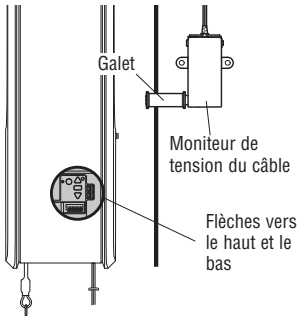

5 Essai de la serrure de porte automatique

1. La porte étant entièrement fermée, le verrou de la serrure de porte automatique doit ressortir par le guide.
2. Actionner la porte dans la direction d'ouverture. La serrure de porte automatique devrait se rétracter avant que la porte ne commence à bouger.
3. Actionner la porte en position de fermeture. Lorsque la porte atteint la position entièrement fermée, la serrure automatique de porte devrait se déplacer en position de verrouillage.

   ***REMARQUE** : Si la serrure automatique de porte ne fonctionne pas, la serrure peut être déverrouillée manuellement en glissant la poignée de déclenchement d'urgence en position d'ouverture.*

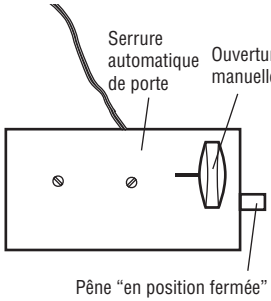

6 Ouverture manuelle de la porte

Désengager toutes les serrures de porte avant de procéder. Dans la mesure du possible, la porte doit être complètement fermée. Tirer sur la poignée de déclenchement d'urgence jusqu'à ce qu'un déclic se fasse entendre de l'ouvre-porte et ouvrir la porte manuellement.

Pour reconnecter la porte à l'ouvre-porte, tirer une deuxième fois vers le bas sur la poignée de déclenchement d'urgence jusqu'à ce qu'un déclic se fasse entendre de l'ouvre-porte. La porte se réengagera lors du prochain cycle d'OUVERTURE ou de FERMETURE.

ESSAI DU MÉCANISME DE DÉCLENCHEMENT D'URGENCE :

1. S'assurer que la barrière est fermée.
2. Tirer la poignée de déclenchement d'urgence. On doit alors pouvoir ouvrir la porte manuellement.
3. Retourner la porte à la position de fermeture.
4. Tirer sur la poignée de déclenchement d'urgence une deuxième fois.
5. Reconnecter la porte à l'ouvre-porte.

⚠ AVERTISSEMENT

Pour prévenir d'éventuelles BLESSURES GRAVES ou MORTELLES par suite de la chute d'une porte de garage :

- Si possible, utiliser la poignée de déclenchement d'urgence pour désengager la porte UNIQUEMENT lorsque celle-ci est FERMÉE. Des ressorts faibles ou brisés ou une porte déséquilibrée peuvent provoquer la chute rapide et/ou imprévue d'une porte ouverte.
- Ne JAMAIS utiliser la poignée de déclenchement d'urgence à moins que rien ni personne n'obstrue la trajectoire de la porte.

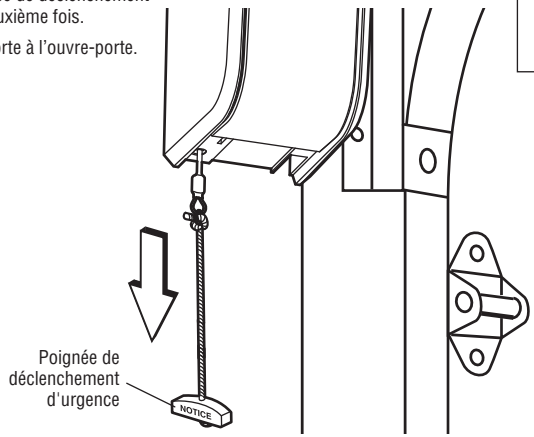

IMPORTANTES CONSIGNES DE SÉCURITÉ

⚠⚠ AVERTISSEMENT

Pour réduire le risque de BLESSURES GRAVES, voire MORTELLES :

1. Lire et observer tous les avertissements et toutes les instructions.
2. Garder EN TOUT TEMPS la télécommande hors portée des enfants. Ne JAMAIS laisser des enfants faire fonctionner les télécommandes ou les boutons-poussoirs de la commande de porte de garage ou jouer avec ceux-ci.
3. Actionner la porte de garage UNIQUEMENT lorsqu'on peut la voir clairement, qu'elle est bien réglée et qu'aucun objet n'obstrue sa course.
4. Garder TOUJOURS la porte de garage en vue et toute personne ou tout objet à l'écart de la porte jusqu'à sa fermeture complète. PERSONNE NE DOIT CROISER LA TRAJECTOIRE DE LA PORTE EN MOUVEMENT.
5. PERSONNE NE DOIT PASSER SOUS UNE PORTE ARRÊTÉE OU PARTIELLEMENT OUVERTE.
6. Si possible, utiliser la poignée de déclenchement d'urgence pour désengager le chariot UNIQUEMENT lorsque la porte de garage est FERMÉE. Faire preuve de prudence lors de l'utilisation de cette poignée lorsque la porte est ouverte. Des ressorts affaiblis ou brisés ou une porte déséquilibrée peuvent entraîner la chute rapide et/ou inattendue de la porte et accroître le risque de BLESSURES GRAVES, voire MORTELLES.
7. Ne JAMAIS utiliser la poignée de déclenchement d'urgence à moins que rien ni personne n'obstrue la trajectoire de la porte.
8. Ne JAMAIS utiliser la poignée de déclenchement d'urgence pour ouvrir ou fermer la porte de garage. Il y a risque de chute si le nœud de la corde se défait.
9. Après avoir effectué QUELQUE réglage que ce soit, on DOIT faire l'essai du système d'inversion de sécurité.
10. Le système d'inversion de sécurité DOIT être testé chaque mois. La porte de garage DOIT pouvoir inverser sa course au contact d'un objet de 3,8 cm (1 1/2 de po) (ou d'une planche de 2 x 4) posé(e) sur le sol. À défaut de régler l'ouvre-porte de garage correctement, le risque de BLESSURE GRAVE ou de MORTELLE sera accru.
11. GARDER TOUJOURS LA PORTE DE GARAGE BIEN ÉQUILIBRÉE. Une porte mal équilibrée peut ne PAS inverser sa course en cas de besoin et pourrait entraîner des BLESSURES GRAVES, voire MORTELLES.
12. TOUTES les réparations des câbles, des ressorts et de la quincaillerie, lesquels sont sous une tension EXTRÊME, DOIVENT être confiées à des techniciens formés à cet effet.
13. Mettre TOUJOURS l'ouvre-porte de garage hors tension AVANTd'effectuerQUELQUEréparationquecesoitoud'enlever des couvercles.
14. Ce système d'ouvre-porte de garage est équipé d'un dispositif de fonctionnement sans surveillance. La porte est susceptible de se mettre en mouvement inopinément. PERSONNE NE DOIT CROISER LA TRAJECTOIRE DE LA PORTE EN MOUVEMENT.
15. **CONSERVER CES INSTRUCTIONS.**

Fonctionnement

Utilisation de votre ouvre-porte de garage

CARACTÉRISTIQUES

Votre ouvre-porte de garage est doté de fonctions qui vous offrent un meilleur contrôle du fonctionnement de votre porte de garage.

Alert2Close (Alerte de fermeture)

La fonction d'alerte de fermeture fournit une alerte visuelle et audible vous avertissant de la fermeture d'une porte non surveillée.

MINUTERIE DE FERMETURE (TTC)

La minuterie de fermeture ferme automatiquement la porte après une période déterminée qui peut être réglée en utilisant la commande de porte avec TTC (modèle 881LMW ou 880LMW). Avant et pendant la fermeture de la porte, l'ouvre-porte de garage émet des bips et l'éclairage se met à clignoter. La lampe à DEL télécommandée MyQ doit être installée pour permettre l'utilisation de la minuterie de fermeture de la porte ou de la commande de porte MyQ.

MyQ®

MyQ vous permet de commander l'ouvre-porte de votre garage de n'importe quel endroit avec votre appareil mobile ou ordinateur. La technologie MyQ utilise un signal de 900 MHz offrant une communication bidirectionnelle entre l'ouvre-porte de garage et les accessoires activés par MyQ. L'ouvre-porte de garage est doté d'une passerelle interne qui permet à celui-ci de communiquer directement avec un Wi-Fi® résidentiel Wi-Fi et d'accéder à un compte MyQ.

THE PROTECTOR SYSTEM® (CAPTEURS D'INVERSION DE SÉCURITÉ)

Lorsqu'il est bien connecté et bien aligné, le capteur d'inversion de sécurité détectera un obstacle sur le passage de son faisceau infrarouge. Si un obstacle brise le faisceau infrarouge pendant que la porte se ferme, la porte s'arrêtera et remontera jusqu'à la position entièrement ouverte et l'éclairage de l'ouvre-porte clignotera 10 fois. Si la porte est complètement ouverte et que les capteurs d'inversion de sécurité ne sont pas installés ou s'ils sont mal alignés, la porte ne se fermera pas à partir d'une télécommande Cependant, il est possible de fermer la porte en tenant le bouton de la commande de porte ou du dispositif d'entrée sans clé jusqu'à ce que la porte soit totalement fermée. Les capteurs d'inversion de sécurité n'ont aucun effet sur le cycle d'ouverture. Pour plus d'information, voir la page 21.

ÉCONOMIE D'ÉNERGIE

Pour économiser l'énergie, l'ouvre-porte de garage se met en mode de veille lorsque la porte est complètement fermée. Le mode de veille ferme l'ouvre-porte de garage jusqu'à ce qu'il soit activé. Le mode de veille est séquencé à l'ampoule d'éclairage de l'ouvre-porte de garage; lorsque l'ampoule s'éteint, le témoin à DEL du capteur s'éteint et chaque fois que l'éclairage de l'ouvre-porte de garage s'allume, le témoin à DEL du capteur s'allume. L'ouvre-porte de garage ne se met en mode de veille que lorsqu'il a achevé cinq cycles de mise sous tension.

CAPACITÉ DE MISE EN MÉMOIRE

SECURITY+ 2.0® ACCESSOIRES	CAPACITÉ DE MISE EN MÉMOIRE
Télécommandes	Jusqu'à 40
Commandes de porte	Jusqu'à 2 Smart Control Panels ou 4 commandes de portes Security+ 2.0® door controls
Dispositifs d'entrée sans clé	Jusqu'à 4
MyQ® Accessoires	Jusqu'à 16

ÉCLAIRAGE

Les ampoules de l'ouvre-porte de garage s'allument lorsque l'ouvre-porte est initialement branché, lorsque l'alimentation est rétablie après une panne de courant ou lorsque l'ouvre-porte de garage est activé. L'éclairage s'éteint automatiquement après 4-1/2 minutes.

Fonction d'éclairage

L'ouvre-porte de garage est doté d'une fonction supplémentaire; l'éclairage s'allume quand quelqu'un entre par la porte de garage ouverte et interrompt le faisceau infrarouge du capteur d'inversion de sécurité. Pour un contrôle supplémentaire de l'éclairage de votre ouvre-porte de garage, voir la page 27.

UTILISATION DE L'OUVRE-PORTE DE GARAGE

L'ouvre-porte de garage peut être activé par une commande de porte murale, une télécommande, un dispositif sans fil d'entrée sans clé ou un accessoire MyQ® . Lorsque la porte est fermée et que l'ouvre-porte de garage est activé, la porte s'ouvrira. Si la porte détecte un obstacle ou est interrompue pendant son ouverture, elle arrêtera sa course. Si la porte n'est pas fermée et que l'ouvre-porte de garage est activé, elle se fermera. Si l'ouvre-porte de garage détecte un obstacle pendant la fermeture, la porte inversera sa course. Si l'obstacle interrompt le faisceau du détecteur, l'éclairage de l'ouvre-porte clignotera 10 fois. Cependant, il est possible de fermer la porte en tenant le bouton de la commande de porte ou du dispositif d'entrée sans clé jusqu'à ce que la porte soit totalement fermée. Les capteurs d'inversion de sécurité n'ont aucun effet sur le cycle d'ouverture. Le capteur d'inversion de sécurité doit être raccordé et aligné correctement avant que l'ouvre-porte de garage n'entame la fermeture de la porte.

BATTERIE DE SECOURS

Le système d'alimentation par batterie de secours vous permet d'entrer ou de sortir de votre garage lors d'une panne de courant. Lorsque l'ouvre-porte de garage est alimenté par la batterie de secours, l'ouvre-porte de garage fonctionne plus lentement, l'éclairage ne fonctionne pas, la DEL d'état de charge de la batterie s'allume en orange et un bip se fait entendre environ toutes les deux secondes.

Fonctionnement

Se connecter avec un téléphone intelligent

L'ouvre-porte de garage Wi-Fi® est compatible avec un maximum de 16 accessoires MyQ. Dix dispositifs peuvent être appariés à la passerelle interne de l'ouvre-porte de garage Wi-Fi. Ces dispositifs peuvent être commandés par l'application MyQ. Ces dispositifs comprennent toute combinaison d'ouvre-portes de garage MyQ, d'ouvre-portes de garage Wi-Fi, de commandes d'éclairage MyQ, d'actionneurs de barrière MyQ ou d'actionneurs commerciaux de porte MyQ. Une passerelle internet LiftMaster (828LM) peut être ajoutée au besoin de manière à pouvoir commander plus de dix dispositifs avec l'application MyQ. Six dispositifs peuvent être appariés à l'ouvre-porte de garage (commandé par l'ouvre-porte de garage par 900 MHz). Ces dispositifs comprennent toute combinaison de commandes d'éclairage MyQ ou une porte de garage et un moniteur de barrière.

Il vous faudra :

- Un téléphone intelligent, tablette ou ordinateur portatif activés par Wi-Fi
- Connexion internet à bande large
- Signal Wi-Fi dans le garage **(2,4 Ghz, 802.11b/g/n nécessaires)**, voir la page 4
- Le mot de passe du réseau de votre domicile (compte principal du routeur, pas le réseau d'invité)
- MyQ® Numéro de série MyQ situé sur l'ouvre-porte de garage

SYNCHRONISATION DE LA COMMANDE DE PORTE

Pour synchroniser la commande de porte à l'ouvre-porte de garage, enfoncer la barre-poussoir jusqu'à ce que l'ouvre-porte de garage soit activé (cela peut prendre jusqu'à trois pressions). L'ouvre-porte de garage doit passer par un cycle complet avant d'activer® la programmation Wi-Fi.

CONNECTER L'OUVRE-PORTE DE GARAGE AU RÉSEAU WI-FI DE VOTRE DOMICILE

1. Sur le Smart Control Panel®, naviguer jusqu'à Menu > Program (Programme) > Wi-Fi Setup (Configuration Wi-Fi). **OU** Enfoncer et relâcher trois fois le bouton « LEARN » (apprentissage) jaune de l'ouvre-porte de garage. L'ouvre-porte de garage émettra un seul bip. La connexion doit être effectuée dans les 20 prochaines minutes.
2. Sur votre appareil mobile, aller à Settings (Paramètres) > Wi-Fi et sélectionner le réseau portant le préfixe « MyQ ».
3. Lancer le navigateur Web sur votre téléphone intelligent ou votre tablette. Saisir **setup.myqdevice.com** dans la barre d'adresse du navigateur. Suivre le menu à l'écran pour connecter l'ouvre-porte de garage au réseau Wi-Fi de votre domicile. Le numéro de série MyQ s'affichera à l'écran.

   Écrire le numéro de série dans l'espace ci-dessous.

4. Télécharger l'application MyQ de l'App Store®ou Google Play™. Ouvrir un compte MyQ et ajouter le numéro de série MyQ à votre compte.

Pour ajouter un deuxième ouvre-porte de garage Wi-Fi, répéter les étapes 1 à 3. Ajouter le deuxième numéro de série MyQ à votre compte dans l'application MyQ.

DEL	Définition
Bleue	**Éteinte** - Le Wi-Fi n'est pas activé. **Clignotante** - L'ouvre-porte de garage est en mode d'apprentissage Wi-Fi. **Allumée en continu** - L'appareil mobile est connecté à l'ouvre-porte de garage.
Bleue et verte	**Clignotante** - Tentative de connexion au routeur.
Verte	**Clignotante** - Tentative de connexion au serveur internet. **Allumée en continu** - Le Wi-Fi a été configuré et l'ouvre-porte de garage est connecté à l'internet.

REMARQUES :
La commande pour téléphone intelligent MyQ® La commande pour téléphone intelligent NE FONCTIONNERA PAS si l'ouvre-porte de garage fonctionne sur l'alimentation de la batterie.

Pour effacer les réglages Wi-Fi, voir la page 29.

Pour toute assistance concernant l'ajout de dispositifs à votre compte MyQ ou pour en savoir plus, aller à WiFiHelp.LiftMaster.com.

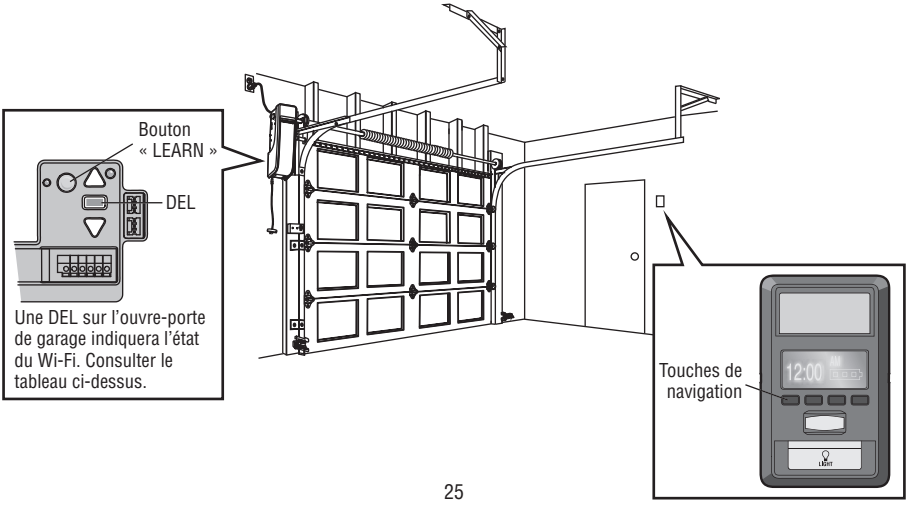

Fonctionnement

Utilisation de la commande de porte

SYNCHRONISATION DE LA COMMANDE DE PORTE

Pour synchroniser la commande de porte à l'ouvre-porte de garage, appuyer sur la barre-poussoir jusqu'à ce que l'ouvre-porte de garage s'active (cela peut prendre jusqu'à 3 pressions). Vérifier la commande de la porte en appuyant sur la barre-poussoir, chaque pression sur la barre-poussoir activera l'ouvre-porte de garage.

Jusqu'à 2 Smart Control Panels® ou 4 commandes de porte Security+ 2.0® de n'importe quel modèle peuvent être connectés à l'ouvre-porte de garage.

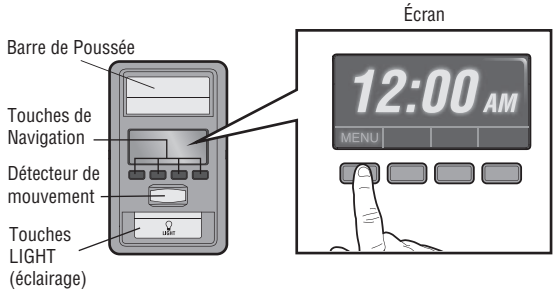

BARRE-POUSSOIR

Appuyer sur la barre-poussoir pour ouvrir ou fermer la porte.

BOUTONS DE NAVIGATION

Utiliser les boutons de navigation pour faire des sélections et programmer des fonctions.

BOUTON « LIGHT » (ÉCLAIRAGE)

Appuyer sur le bouton « LIGHT » (éclairage) pour allumer ou éteindre l'éclairage de l'ouvre-porte de garage. Lorsque l'éclairage est allumé, il le restera jusqu'à ce qu'on appuie de nouveau sur le bouton « LIGHT » (éclairage) ou qu'on active l'ouvre-porte de garage. Quand on met l'ouvre-porte de garage sous tension, l'éclairage s'éteint après le délai précisé (le réglage d'usine est de 4 minutes et demie). Le bouton « LIGHT » (éclairage) ne permet pas de commander l'éclairage pendant que la porte est en mouvement.

ÉCRAN

L'écran affiche l'heure et la température jusqu'à ce que le bouton du menu soit enfoncé, puis il affiche les options du menu. S'il y a un problème avec l'ouvre-porte de garage, l'écran affichera le code de diagnostic. Se reporter à la rubrique Dépannage.

Les fonctions suivantes sont accessibles sur l'écran en utilisant les bojutons de navigation :

APPRENTISSAGE D'UN DISPOSITIF

Les télécommandes compatibles, dispositifs sans fil d'entrée sans clé, ouvre-portes de garage ou accessoires MyQ® peuvent être programmés à l'ouvre-porte de garage en accédant au menu et en se servant des boutons de navigation.

VERROUILLAGE

La fonction de verrouillage est conçue pour empêcher l'activation de l'ouvre-porte de garage à partir des télécommandes tout en permettant l'activation à partir de la commande de porte et du dispositif d'entrée sans clé. Cette fonction est utile pour avoir l'esprit en paix lorsque la maison est vide (p. ex., pendant les vacances).

MINUTERIE DE FERMETURE (TTC)

Ne PAS activer la minuterie de fermeture s'il s'agit d'une porte rigide. La minuterie de fermeture doit être utilisée UNIQUEMENT sur des portes articulées. Elle est désactivée par défaut selon le réglage d'usine. La minuterie de fermeture peut être réglée pour fermer automatiquement la porte de garage ouverte après une période de temps déterminée (intervalles d'une, de cinq ou de dix minutes ou d'une durée maximale de 99 minutes). Avant la fermeture de la porte, l'ouvre-porte de garage émet des bips et l'éclairage se met à clignoter. L'écran de la commande de porte peut afficher l'état de la minuterie de fermeture. La minuterie de fermeture ne fonctionnera PAS si l'ouvre-porte de garage est alimenté par batterie ou si les capteurs d'inversion de sécurité ne sont pas alignés. Cette fonction n'est PAS destinée à être la principale méthode de fermeture de la porte. **Un dispositif d'entrée sans clé doit être installé dans le cas d'un verrouillage accidentel lors de l'utilisation de cette fonction.** La lampe à DEL télécommandée MyQ doit être installée pour permettre l'utilisation de la minuterie de fermeture de la porte ou de la commande de porte MyQ.

***REMARQUE**: Avant d'activer la minuterie de fermeture pour la première fois, ou après une panne de courant, effectuer un cycle d'ouverture et de fermeture de l'ouvre-porte de garage pour permettre à la minuterie de fermeture de se régler.*

ÉCLAIRAGE AUTOMATIQUE

Détecteur de mouvement

Il est activé par défaut selon le réglage d'usine. Cette fonction allume automatiquement l'éclairage de l'ouvre-porte de garage lorsqu'un mouvement est détecté. L'éclairage s'allume pendant la période de temps fixée, puis s'éteint. Si l'éclairage de l'ouvre-porte de garage sert de lampe de travail, désactiver le détecteur de mouvement; sinon, l'éclairage s'éteindra automatiquement quand vous vous trouverez hors portée du capteur.

Fonction d'éclairage

L'éclairage s'allume quand quelqu'un entre par la porte de garage ouverte et que le faisceau infrarouge du capteur d'inversion de sécurité est obstrué.

SYSTÈME D'ALERTE D'ENTRETIEN (MAS) :

Cette fonction permet au propriétaire de s'assurer que l'ouvre-porte de garage restera en bon état de fonctionnement. Lorsque l'ouvre-porte de garage doit faire l'objet d'un entretien (après environ 4 500 cycles d'ouverture-fermeture), les DEL de commande (jaune) et d'entretien (rouge) commenceront à clignoter en alternance. La fonction d'alerte d'entretien est réglée en usine à la position de désactivation, elle peut être activée au moment de l'installation. Contacter le concessionnaire chargé de l'installation.

Fonctionnement

CONFIGURATION

Les fonctions de la commande de porte peuvent être programmées grâce à une série de menus à l'écran et aux boutons de navigation. Se reporter aux descriptions ci-dessous.

ÉCRAN

L'écran principal affiche l'heure, la température et la charge actuelle de la pile (s'il y a lieu).

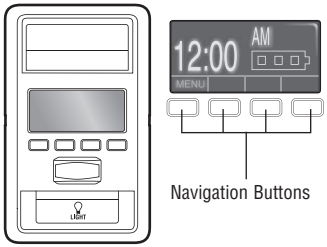

CARACTÉRISTIQUES

Appuyer sur le bouton de navigation sous « MENU » pour afficher le menu Features (fonctions).

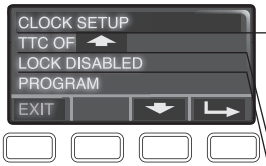

Régler l'heure, choisir un horaire de 12 ou 24 heures et afficher masquer l'heure.

UNIQUEMENT pour les portes articulées. Mettre la minuterie de fermeture en marche ou à l'arrêt et définir l'intervalle de temps qui s'écoule avant la fermeture de la porte. ***REMARQUE :*** *N'activez PAS la minuterie de fermeture si vous utilisez une porte rigide. La minuterie de fermeture doit être utilisée UNIQUEMENT sur les portes articulées.*

Active et désactive le verrouillage.

Configuration Wi-Fi*, ajouterdes télécommandes, des dispositifs MyQ®, un bouton de télécommande supplémentaire pour contrôler l'éclairage de votre ouvre-porte de garage ou une commande de télédéverrouillage.

* L'ouvre-porte de garage doit exécuter un cycle complet avant qu'il puisse activer la programmation Wi-Fi. Pour une assistance concernant le Wi-Fi, visiter WiFiHelp.LiftMaster.com.

RÉGLAGES

Appuyer sur le bouton de navigation situé sous la flèche descendante jusqu'à ce que l'on voit TEMPERATURE pour afficher le menu Settings (paramètres).

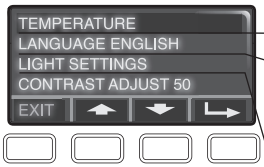

Afficher la température en degrés Fahrenheit ou Celsius et afficher ou masquer la température.

Sélectionner une langue.

Régler la durée d'allumage de l'éclairage de l'ouvre-porte de garage après un cycle d'ouverture ou de fermeture, une plage à sélectionner de 1 1/2 à 4 1/2 minutes. Mettre le capteur de mouvement et la fonction d'éclairage de l'entrée à l'arrêt ou en marche.

Ajuster le contraste de l'écran.

SERVICE

Enfoncer et tenir le bouton « LIGHT » (éclairage), puis enfoncer le deuxième bouton de navigation pour afficher le menu Service (entretien).

Pour programmer une télécommande ou un dispositif d'entrée sans clé à l'ouvre-porte de garage en utilisant la commande de porte, voir la page28.

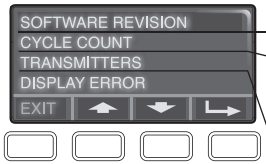

Affiche des renseignements sur la version dul ogiciel.

Mettre l'alerte d'entretien en marche ou à l'arrêt.

Affiche le nombre de télécommandes, de dispositifs MyQ®, de commandes de porte et de commandes de télédéverrouillage actuellement programmés pour faire fonctionner l'ouvre-porte de garage.

Affiche toutes les erreurs qui ont eu lieu.

Programmation

Télécommande 893MAX

Votre télécommande a été programmée en usine pour faire fonctionner votre ouvre-porte de garage. Si la télécommande ne fonctionne pas ou si l'on souhaite programmer des dispositifs supplémentaires, suivre les étapes ci-dessous.

Jusqu'à 40 télécommandes Security+ 2.0® peuvent être programmées à l'ouvre-porte de garage. Les télécommandes LiftMaster plus anciennes ne sont PAS compatibles, voir page 37 pour les accessories compatibles. La programmation peut être réalisée par le biais de la commande de porte ou du bouton d'apprentissage de l'ouvre-porte de garage. Pour programmer des accessoires supplémentaires, consulter les instructions qui accompagnent l'accessoire en question ou aller à LiftMaster.com. Si votre véhicule est équipé avec Homelink,®, il peut être nécessaire d'acheter un adaptateur externe, selon la marque, le modèle et l'année de votre véhicule. Visiter www.homelink.com pour de l'information supplémentaire.

POUR AJOUTER, REPROGRAMMER OU MODIFIER UN NIP DE TÉLÉCOMMANDE 893MAX OU DE DISPOSITIF D'ENTRÉE SANS CLÉ 877LM À L'AIDE DE LA COMMANDE DE PORTE

1. Appuyer sur le bouton de navigation sous « MENU » pour afficher le menu Features (fonctions).
2. Se servir des boutons de navigation pour naviguer jusqu'à « PROGRAM ».
3. Sélectionner « REMOTE » (télécommande) ou « KEYPAD » (clavier du dispositif d'entrée sans clé) pour programmer à partir du menu.
4. **Télécommande :** Appuyer sur le bouton de la télécommande qui fera fonctionner votre porte de garage.

   Dispositif d'entrée sans clé : Saisir un numéro d'identification personnelle (NIP) à quatre chiffres de votre choix sur le pavé numérique. Appuyer ensuite sur le bouton « ENTER » (entrée).

L'éclairage de l'ouvre-porte de garage clignote (ou deux déclics se font entendre) une fois que le code a été programmé. Répéter les étapes ci-dessus pour la programmation des télécommandes supplémentaires ou des dispositifs d'entrée sans clé. Si la programmation échoue, programmer la télécommande en utilisant le bouton d'apprentissage.

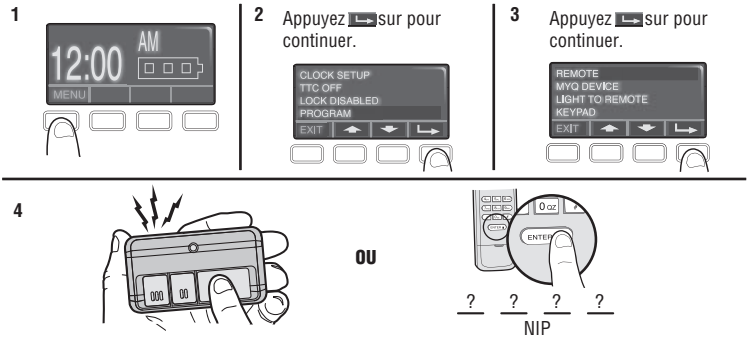

PROGRAMMATION D'UNE TÉLÉCOMMANDE 893MAX AVEC LE BOUTON D'APPRENTISSAGE SUR L'OUVRE-PORTE DE GARAGE

1. Appuyer sur le bouton de programmation de la télécommande et le maintenir enfoncé jusqu'à ce que la DEL à l'avant de la télécommande s'allume.
2. Enfoncer et tenir le bouton de la télécommande choisi, puis appuyer sur tout autre bouton pour quitter la programmation.
3. Enfoncer et relâcher le bouton d'apprentissage de l'ouvre-porte de garage. Le témoin à DEL du bouton d'apprentissage s'allume. Dans les 30 secondes...
4. Enfoncer le bouton de la télécommande programmé à l'étape 2 jusqu'à ce que la lampe à DEL télécommandée MyQ clignote ou que deux déclics se fassent entendre.

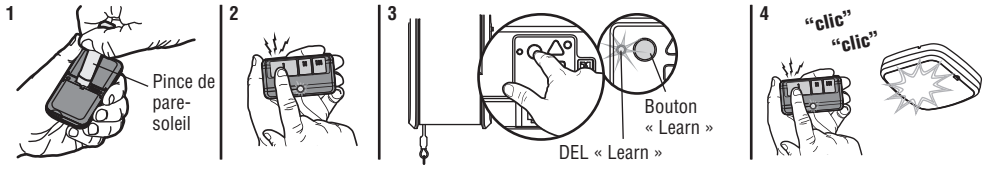

Pour programmer d'autres types de télécommandes ou dispositifs d'entrée sans clé, consulter les instructions comprises avec le dispositif ou aller LiftMaster.com.

Programmation

Programmer la lampe à DEL télécommandée MyQ®

L'éclairage télécommandé de votre ouvre-porte de garage a déjà été programmé en usine pour fonctionner avec l'ouvre-porte. Toute lampe télécommandée supplémentaire ou de rechange devra être programmée.

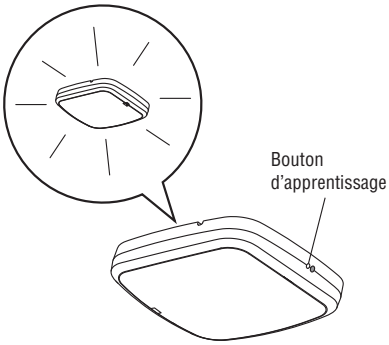

PROGRAMMATION D'UN OUVRE-PORTE DE GARAGE À MyQ LAMPE À DEL TÉLÉCOMMANDÉE MYQ

1. Appuyer sur le bouton d'apprentissage de la lampe jusqu'à ce que la DEL verte s'allume.
2. Enfoncer le bouton d'apprentissage sur l'ouvre-porte. ***OU***
   Sur le Smart Control Panel® aller à Menu > Program > MyQ Device (Mon dispositif MyQ).
3. Le code a été programmé lorsque la lampe télécommandée clignote une fois.

PROGRAMMATION D'UNE TÉLÉCOMMANDE À MyQ LAMPE À DEL TÉLÉCOMMANDÉE MYQ

1. Appuyer sur le bouton d'apprentissage de la lampe jusqu'à ce que la DEL verte s'allume.
2. Appuyer sur le bouton de la télécommande qui fera fonctionner la lampe.
3. Le code a été programmé lorsque la lampe télécommandée clignote une fois.

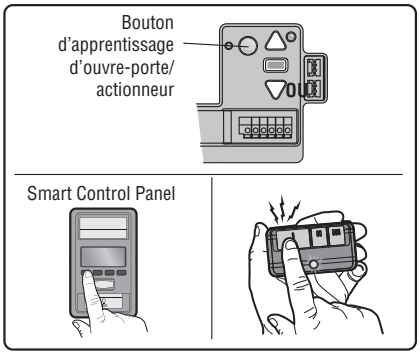

Pour programmer la lampe avec d'autres accessoires, consulter le manuel de l'accessoire concerné.

AJOUTER LA MyQ LAMPE À DEL TÉLÉCOMMANDÉE MYQ À UN MyQ COMPTE MYQ

1. Appuyer sur le bouton d'apprentissage de la lampe jusqu'à ce que la DEL verte s'allume.
2. Établir la connexion à l'appli MyQ et ajouter la lampe à DEL télécommandée MyQ.

POUR EFFACER TOUTE PROGRAMMATION DE MyQ LAMPE À DEL TÉLÉCOMMANDÉE MYQ

1. Enfoncer et tenir le bouton d'apprentissage jusqu'à ce que la DEL s'éteigne (6 à 10 secondes). Toute programmation est maintenant effacée.

Pour effacer la mémoire

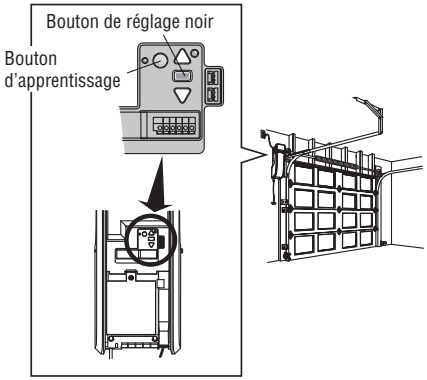

EFFACER TOUTES LES TÉLÉCOMMANDES ET TOUS LES DISPOSITIFS D'ENTRÉE SANS CLÉ

1. Enfoncer et tenir le bouton « LEARN » (d'apprentissage) de l'ouvre-porte de garage jusqu'à ce que la DEL d'apprentissage s'éteigne (environ 6 secondes). Tous les codes de la télécommande et de l'émetteur à code sont maintenant effacés. Reprogrammer tout accessoire que vous souhaitez utiliser.

EFFACER TOUS LES DISPOSITIFS (Y compris les accessoires activés par la technologie MyQ)

1. Enfoncer et tenir le bouton « LEARN » (d'apprentissage) de l'ouvre-porte de garage jusqu'à ce que la DEL d'apprentissage s'éteigne (environ 6 secondes).
2. Enfoncer et tenir immédiatement le bouton « LEARN » (d'apprentissage) une fois de plus jusqu'à ce que le témoin à DEL s'éteigne. Tous les codes sont maintenant effacés. Reprogrammer tout accessoire que vous souhaitez utiliser.

EFFACER LE RÉSEAU WI-FI DE L'OUVRE-PORTE DE GARAGE

1. Enfoncer et tenir le bouton de réglage noir de l'ouvre-porte de garage jusqu'à ce que 3 bips retentissent (environ 6 secondes).

EFFACER MyQ COMPTE MYQ

Aller à myLiftMaster.com pour supprimer votre compte MyQ.

Programmation

HomeLink®

Dans l'éventualité rare ou le système HomeLink ne peut être programme avec l'ouvre-porte de garage Security+ 2.0, installer un répéteur. Se reporter aux instructions HomeLink ci-dessous.

HomeLink est le système intégré au véhicule. L'illustration n'est fournie qu'à titre de référence. Votre produit peut avoir un aspect différent.

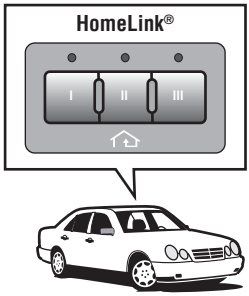

Répéteur

QUAND INSTALLER UN RÉPÉTEUR HOMELINK :

Tous les véhicules 2006 et plus anciens – Un répéteur est nécessaire et doit être acheté par le propriétaire.

Tous les véhicules 2007 et plus récents – Programmer le système HomeLink selon les instructions fournies avec le véhicule. Après UNE tentative échouée de programmation du système HomeLink avec l'ouvre-porte de garage, installer un répéteur.

COMMENT COMMANDER DES

Commander le répéteur HomeLink auprès d'un installateur ou composer le 1-800-355-3515. Pour programmer le répéteur HomeLink, se reporter aux instructions fournies avec le répéteur ou visiter : http://www.homelink.com/program.

FAITS SUR L'INSTALLATION

- Un seul répéteur est nécessaire par foyer.
- Se servir de différents boutons HomeLink dans le véhicule pour la programmation de plusieurs véhicules, bouton 1 pour la première voiture, bouton 2 pour la deuxième voiture, etc.
- La télécommande HomeLink n'est pas un ouvre-porte de garage.
- Si vous utilisez le répéteur HomeLink avec un ouvre-porte de garage équipé d'un système d'alimentation par pile de secours, s'assurer que la télécommande originale a été programmée pour l'ouvre-porte de garage et la placer dans le coffre à gants de votre voiture pour l'utiliser en cas de panne de courant.
- La télécommande incluse dans cette trousse de répéteur DOIT être conservée pour une programmation ultérieure (c.-à-d. pour un nouveau véhicule, un nouvel ouvre-porte de garage, etc.).

Entretien

Entretien de l'ouvre-porte de garage

CALENDRIER D'ENTRETIEN

CHAQUE MOIS

- Faire fonctionner la porte manuellement. Si elle est déséquilibrée ou si elle force, appeler un technicien formé en systèmes de porte.
- S'assurer que la porte s'ouvre et se ferme complètement. Régler les limites de fin de course au besoin (voir Réglage – Étape 1).
- Répéter l'essai du système d'inversion de sécurité. Effectuer les réglages nécessaires (voir Réglage – Étape 2).

CHAQUE ANNÉE

- Huiler les galets, les roulements et les charnières de la porte. Il n'est pas nécessaire de lubrifier davantage l'ouvre-porte de garage.

TOUS LES DEUX OU TROIS ANS

- Utiliser un chiffon pour éliminer la graisse existante sur le rail de l'ouvre-porte de garage. Appliquer de nouveau une fine couche de graisse blanche au lithium sur la surface du rail, là où le chariot glisse.

Lampe à DEL télécommandée MyQ

- Débrancher la lampe avant de la nettoyer.
- Se servir d'un chiffon légèrement humide pour le nettoyage.
- NE PAS utiliser de nettoyants liquides sur le diffuseur de la lampe.

LA PILE DE LA TÉLÉCOMMANDE

La ou les DEL de votre télécommande cesseront de clignoter lorsque la pile est faible et qu'elle doit être remplacée. Pour remplacer la pile, ouvrir le boîtier comme montré. Insérer la pile avec le côté positif vers le haut (+). Remplacer les piles uniquement par des piles boutons de 3 V CR2032. Mettre la pile usée au rebut de manière appropriée.

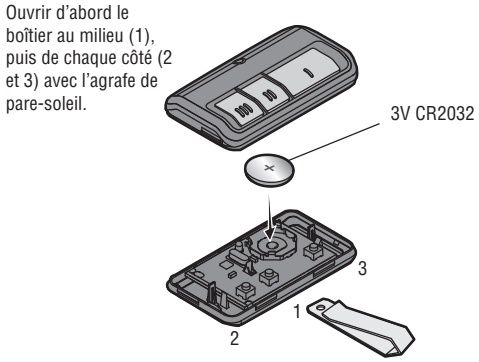

⚠ AVERTISSEMENT

Pour éviter des BLESSURES GRAVES, VOIRE MORTELLES :

- Ne JAMAIS laisser des enfants s'approcher de la batterie.
- Appeler immédiatement un médecin en cas d'ingestion d'une pile.

Pour réduire le risque d'incendie, d'explosion ou de brûlure chimique :

- Remplacer UNIQUEMENT par des piles boutons de 3 V CR2032.
- NE PAS recharger, démonter, chauffer à plus de 100 °C (212 °F) ou incinérer les piles.

Dépannage

Tableau diagnostique

Des fonctions d'autodiagnostic ont été programmées dans votre ouvre-porte de garage. Les flèches vers le haut et le bas sur l'ouvre-porte de garage font clignoter les codes d'anomalie.

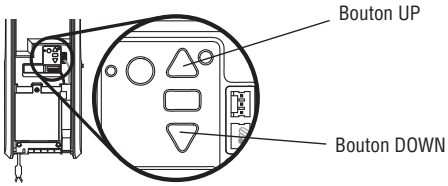

CODE DE DIAGNOSTIC		SYMPTÔME	SOLUTION
La flèche vers le haut clignote	La flèche vers le bas clignote		
1	1	L'ouvre-porte de garage ne ferme pas la porte et l'éclairage clignote.	Les capteurs d'inversion de sécurité ne sont pas installés, connectés, ou les fils sont coupés. Vérifier les fils du capteur pour y déceler tout fil débranché ou coupé.
1	2	L'ouvre-porte de garage ne ferme pas la porte et l'éclairage clignote.	Les capteurs d'inversion de sécurité sont court-circuités ou un fil est inversé. Inspecter le câblage des capteurs d'inversion de sécurité et tous les points d'agrafe et de connexion; remplacer ou corriger les fils au besoin.
1	3	La commande de porte ne fonctionne pas.	Les fils de la commande de porte sont court-circuités ou la commande de porte est défectueuse. Inspecter les fils de la commande de porte à tous les points d'agrafe et de connexion; remplacer ou corriger les fils au besoin.
1	4	L'ouvre-porte de garage ne ferme pas la porte et l'éclairage clignote.	Les capteurs d'inversion de sécurité sont désalignés ou momentanément obstrués. Réaligner les deux capteurs pour s'assurer que les deux DEL s'allument de manière continue et ne clignotent pas. S'assurer que rien ne pend ou n'est monté sur la porte, ce qui pourrait perturber le champ des capteurs pendant la fermeture.
1	5	La porte est en mouvement sur une distance de 15 à 20 cm (6 à 8 po), puis s'arrête ou inverse sa course.	Ouvrir et fermer manuellement la porte. Vérifier si un objet est collé ou obstrue la porte, comme un ressort ou une serrure brisé(e); corriger au besoin. Vérifier les connexions de câble au module de course et à la carte logique. Remplacer le module au besoin.
		Aucun mouvement de la porte, un seul déclic se fait entendre.	Ouvrir et fermer manuellement la porte. Vérifier si un objet est collé ou obstrue la porte, comme un ressort ou une serrure brisé(e); corriger au besoin. Remplacer la carte logique au besoin.
		L'ouvre-porte émet un faible murmure pendant une à deux secondes, mais la porte ne bouge pas.	Ouvrir et fermer manuellement la porte. Vérifier si un objet est collé ou obstrue la porte, comme un ressort ou une serrure brisé(e); corriger au besoin. Remplacer le moteur au besoin.
1	6	La porte glisse après qu'elle se soit complètement arrêtée.	Programmer la course jusqu'à la position de glissement ou faire équilibrer la porte par un technicien formé en systèmes de porte.
2	1-5	Aucun mouvement ni son.	Remplacer la carte logique.
3	1	L'ouvre-porte de garage bouge légèrement, puis s'arrête.	Activer de nouveau l'ouvre-porte de garage. Si le problème persiste, remplacer la carte logique.
3	3	La DEL d'état de charge de la batterie clignote constamment.	Erreur du circuit de charge de la batterie de secours; remplacer la carte logique.
3	5	L'ouvre-porte de garage ne ferme pas la porte ou celle-ci inverse sa course.	Si deux moniteurs de tension de câble ont été antérieurement installés et que l'un des deux a été enlevé, débrancher et rebrancher l'ouvre-porte trois fois pour reprogrammer le moniteur à l'ouvre-porte. • Vérifier et éliminer tout obstacle à la porte. • S'assurer que le moniteur de tension du câble est correctement connecté à l'opérateur. • Remplacer le moniteur de tension du câble.
4	1-4	Le mouvement de la porte s'interrompt ou/et repart en direction inverse.	Ouvrir et fermer manuellement la porte. Vérifier si un objet est collé ou obstrue la porte, comme un ressort ou une serrure brisé(e); corriger au besoin. Si la porte force ou colle, appeler un technicien formé en systèmes de porte. Si la porte ne force pas ou ne colle pas, essayer de reprogrammer la course
4	5	La porte est en mouvement sur une distance de 15 à 20 cm (6 à 8 po), puis s'arrête ou inverse sa course.	Erreur de communication avec le module de commande de la course. Vérifier les connexions du module de course; remplacer le module au besoin.
4	6	L'ouvre-porte de garage ne ferme pas la porte et l'éclairage clignote.	Les capteurs d'inversion de sécurité sont désalignés ou momentanément obstrués. Réaligner les deux capteurs pour s'assurer que les deux DEL s'allument de manière continue et ne clignotent pas. S'assurer que rien ne pend ou n'est monté sur la porte, ce qui pourrait perturber le champ des capteurs pendant la fermeture.
5	5	La porte ne se ferme pas lors de l'utilisation de la minuterie de fermeture ou de la commande MyQ par téléphone intelligent.	La lampe à DEL télécommandée MyQ doit être installée pour permettre l'utilisation de la minuterie de fermeture de la porte ou de la commande de porte MyQ. Brancher la lampe à DEL télécommandée MyQ et vérifier qu'elle est programmée à l'ouvre-porte de garage.

Dépannage

Dépannage supplémentaire

L'ouvre-porte de garage ne fonctionne pas avec la commande de porte ni avec la télécommande :

- L'ouvre-porte de garage reçoit-il l'alimentation électrique? Brancher une lampe dans la prise. Si la lampe ne s'allume pas, vérifier la boîte à fusibles ou le disjoncteur. (Certaines prises sont commandées par un interrupteur mural.)
- Avez-vous désactivé toutes les serrures de porte? 8.
- Les connexions de câblage ont-elles été effectuées correctement? Revoir l'étape d'installation 5.
- Y a-t-il une accumulation de glace ou de neige sous la porte? La porte est peut-être gelée au sol. Éliminer toute restriction.
- Le ressort de la porte est peut-être brisé. Le faire remplacer (voir la page 3 aux fins de référence).

Le poste de commande à un bouton fait fonctionner l'ouvre-porte, mais pas la télécommande :

- Reprogrammer la télécommande et remplacer la pile au besoin. Répéter la programmation avec toutes les télécommandes.

La porte s'ouvre et se ferme d'elle-même :

- S'assurer que les boutons-poussoirs de toutes les télécommandes ne sont pas enfoncés.
- Enlever le fil de la sonnerie des bornes du poste de commande à un bouton et faire fonctionner l'ouvre-porte uniquement à partir de la télécommande. Si cela résout le problème, le poste de commande à un seul bouton fait défaut, ou encore le fil a un court-circuit intermittent. Remplacer le poste de commande.
- Effacer la mémoire et reprogrammer toutes les télécommandes (se reporter aux instructions fournies avec la télécommande ou aller à LiftMaster.com).

Ma télécommande n'actionne pas la porte de garage :

- Vérifier que la fonction de verrouillage n'est pas activée sur la commande de porte.
- Reprogrammer la télécommande.
- Si la télécommande n'actionne toujours pas la porte, vérifier les codes d'anomalie pour s'assurer que l'ouvre-porte de garage fonctionne correctement.

La portée de la télécommande est courte :

- Placer la télécommande à un autre endroit dans votre véhicule.
- Certaines installations peuvent avoir une portée plus courte en raison de la présence d'une porte en métal, de matériel isolant en aluminium ou du revêtement extérieur du garage en métal.

La porte ne s'ouvre pas complètement :

- Vérifier la serrure électrique de la porte.
- Quelque chose bloque-t-il la porte? Est-elle déséquilibrée ou les ressorts sont-ils brisés? Enlever l'obstacle ou réparer la porte.

La porte s'ouvre, mais ne se ferme pas :

- Vérifier que le moniteur de tension du câble a été correctement installé. Si un second moniteur de tension de câble a été enlevé, suivre les instructions pour reprogrammer un seul moniteur de tension de câble (voir l'étape d'installation 4).
- Le capteur d'inversion de sécurité doit être raccordé et aligné correctement avant que l'ouvre-porte n'entame la fermeture de la porte. S'il est possible de fermer la porte en utilisant la fonction de pression constante, vérifier que les détecteurs inverseurs de sécurité ont été installés correctement et bien alignés, et qu'ils sont libres de toute obstruction (voir la page 14).
- Si l'éclairage de l'ouvre-porte de garage clignote, vérifier les capteurs d'inversion de sécurité (voir la page 18).
- Si l'éclairage de l'ouvre-porte de garage ne clignote pas et s'il s'agit d'une nouvelle installation, voir l'étape 1 du réglage. Pour une installation existante, voir ci-dessous.

Répéter l'essai du système d'inversion de sécurité après avoir terminé le réglage.

La porte inverse sa course sans raison apparente et l'éclairage de l'ouvre-porte de garage ne clignote pas :

- Vérifier que le moniteur de tension du câble a été correctement installé. Si un second moniteur de tension de câble a été enlevé, suivre les instructions pour reprogrammer un seul moniteur de tension de câble (voir l'étape d'installation 4).
- Quelque chose bloque-t-il la porte? Tirer la poignée de déclenchement d'urgence. Faire fonctionner la porte manuellement. Si elle est déséquilibrée ou si elle force, appeler un technicien formé en systèmes de porte.
- Éliminer toute glace ou neige de la zone du plancher du garage où la porte se ferme.
- Revoir l'étape 1 du réglage.

Répéter l'essai du système d'inversion de sécurité après avoir effectué les réglages.

Ma porte ne se ferme pas et l'éclairage clignote :

Le capteur d'inversion de sécurité doit être raccordé et aligné correctement avant que l'ouvre-porte de garage n'entame la fermeture de la porte.

- Vérifier que les capteurs d'inversion de sécurité sont bien installés et libres de toute obstruction.

L'ouvre-porte de garage peine à actionner la porte :

- La porte est peut-être déséquilibrée ou les ressorts sont peut-être brisés. Fermer la porte et se servir de la poignée de déclenchement d'urgence pour désengager la porte. Ouvrir et fermer manuellement la porte. Une porte bien équilibrée restera en position à n'importe quel point de sa course tout en étant supportée entièrement par ses ressorts. Dans le cas contraire, déconnecter l'ouvre-porte de garage et appeler un technicien formé en systèmes de porte.

Le moteur de l'ouvre-porte de garage ronronne brièvement, puis s'arrête :

- Les ressorts de la porte de garage sont peut-être brisés. Voir ci-dessus.
- Si le problème surgit lors de la première utilisation de l'ouvre-porte de garage, la porte est peut-être verrouillée. Désactiver la serrure électrique de porte.

Dépannage supplémentaire (suite)

L'ouvre-porte de garage ne fonctionne pas en raison d'une panne de courant :

- Se servir de la poignée de déclenchement d'urgence pour désengager la porte. La porte peut être ouverte et fermée manuellement. Lorsque le courant est rétabli, tirer une seconde fois sur la poignée de déclenchement manuel.
- En mode d'alimentation de secours par batterie, l'ouvre-porte devrait pouvoir fonctionner jusqu'à 20 fois.
- Désactiver toutes les serrures de porte. Se servir de la poignée de déclenchement d'urgence pour désengager la porte. La porte peut être ouverte et fermée manuellement. Lorsque le courant est rétabli, tirer une seconde fois sur la poignée de déclenchement manuel.
- Lorsque l'ouvre-porte est en mode de batterie de secours, celui-ci sera alimenté pendant 30 heures ou jusqu'à 20 cycles sur une période de 24 heures.

La porte perd ses limites de fin de course :

- L'embase est mal serrée.

L'ouvre-porte de garage bouge lorsque la porte fonctionne :

- Un mouvement mineur est normal pour ce produit.
- Vérifier que la barre de torsion ne bouge pas de manière excessive vers la gauche et la droite.
- Vérifier que la barre de torsion ne bouge pas visiblement de haut en bas en tournant.
- Vérifier que l'ouvre-porte est monté à angle droit avec l'arbre intermédiaire. Sinon, repositionner le support de montage.

Le connecteur de la serrure automatique de porte ne s'adapte pas à la fiche de l'ouvre-porte :

Les vieux modèles de serrure de porte de 24 V sont incompatibles. Utiliser le modèle de serrure automatique 841LM, voir la page Accessoires

La serrure automatique de porte ne s'active pas lorsque la porte du garage s'ouvre ou se ferme :

En mode d'alimentation par batterie de secours, la serrure automatique de porte de garage se déverrouillera lorsque la porte de garage est ouverte; elle restera désactivée jusqu'à ce que le courant soit restauré.

L'ouvre-porte émet des bips :

- Indique une fermeture de la porte sans surveillance. L'ouvre-porte a été activé par l'application MyQ ou par le moniteur de garage et de barrière.
- Une DEL de couleur orange allumée en continu, avec un bip qui résonne toutes les 2 secondes environ, indique que l'ouvre-porte de garage fonctionne sur batterie.
- Une DEL de couleur orange qui clignote, accompagnée d'un bip qui retentit toutes les 30 secondes indique que la batterie est faible.
- Une DEL rouge allumée en continu, accompagnée d'un bip qui résonne toutes les 30 secondes, indique que la batterie de 12 V ne peut plus être rechargée et doit être remplacée.

La porte de garage émet un bip et la DEL rouge clignote :

La charge de la batterie est faible ou la batterie est épuisée.

- Remplacer la batterie.

La commande par téléphone intelligent MyQ®, les dispositifs sans fil MyQ® et la minuterie de fermeture (Timer-To-Close) ne fonctionnent pas :

- En mode d'alimentation par batterie de secours,la commande par téléphone intelligent MyQ®, les dispositifs sans fil MyQ® et la minuturie de fermeture (Timer-To-Close) sont désactivés.
- La lampe à DEL télécommandée MyQ doit être installée pour permettre l'utilisation de la minuterie de fermeture de la porte ou de la commande de porte de garage MyQ par téléphone intelligent. Brancher la lampe à DEL télécommandée MyQ et vérifier qu'elle est programmée à l'ouvre-porte de garage. Il faut compter jusqu'à cinq minutes pour activer la minuterie de fermeture et la commande de la porte MyQ par téléphone intelligent.

AVERTISSEMENT : Cet appareil est conforme aux dispositions de la partie 15 du règlement de la FCC et de l'exemption de licence des appareils radio d'Innovation, Sciences et Développement économique Canada. L'utilisation est assujettie aux deux conditions suivantes : (1) ce dispositif ne peut causer de brouillage nuisible, et (2) ce dispositif doit accepter tout brouillage reçu, y compris tout brouillage pouvant causer un fonctionnement indésirable.

Tout changement ou modification non expressément approuvés par la partie responsable de la conformité pourrait annuler l'autorité de l'utilisateur d'utiliser l'équipement.

Cet appareil doit être installé de manière à laisser une distance d'au moins 20 cm (8 po) entre celui-ci et l'utilisateur ou toute personne.

Cet appareil a été testé et déclaré conforme aux limites d'un dispositif numérique de Classe B, conformément à la partie 15 du règlement de la FCC et de la norme NMB d'Innovation, Sciences et Développement économique Canada. Ces limites ont pour but de fournir une protection raisonnable contre le brouillage nuisible dans une installation résidentielle. Cet équipement génère, utilise et peut émettre des fréquences radio et, s'il n'est pas installé et utilisé conformément aux instructions, peut causer un brouillage nuisible aux communications radio. Cependant, rien ne garantit l'absence de brouillage dans une installation particulière. Si cet équipement cause un brouillage nuisible à la réception radio ou télévisée, ce qui peut être déterminé en éteignant et en rallumant l'équipement, l'utilisateur est invité à tenter de corriger le brouillage en prenant l'une des mesures suivantes :

- Réorienter ou relocaliser l'antenne de réception.
- Augmenter la distance entre l'équipement et le récepteur.
- Connecter l'équipement dans une prise de courant sur un circuit différent de celui auquel le récepteur est branché.
- Pour obtenir de l'aide, consulter le détaillant ou un technicien radio chevronné.

Pièces de réparation

Pièces pour l'installation

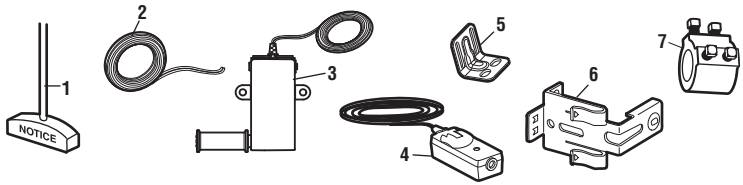

LÉGENDE	Nº DE PIÈCE	DESCRIPTION	LÉGENDE	Nº DE PIÈCE	DESCRIPTION
1	041A4582	Assemblage de la poignée et de la corde de déclenchement d'urgence	5	041C0902	Support de montage
			6	041A5266-1	Supports du capteur d'inversion de sécurité (2)
2	041B4494-1	Fil de sonnerie blanc et blanc/rouge à 2 conducteurs	7	041D8615	Embase avec vis de pression
3	041A6104	Moniteur de tension de câble			
4	041A5034	Trousse de capteurs d'inversion de sécurité (capteurs émetteur et récepteur) avec fil de sonnerie à 2 conducteurs attaché			**NON ILLUSTRÉ**
				114A5061	Guide de l'utilisateur
				114A5075	Guide de démarrage rapide

Pièces de réparation

Pièces d'assemblage de l'ouvre-porte de garage

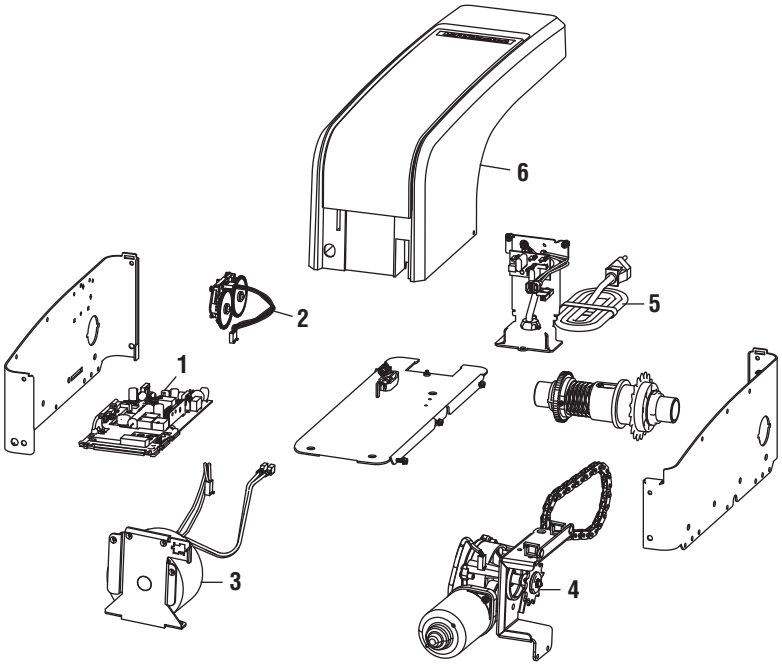

LÉGENDE	Nº DE PIÈCE	DESCRIPTION	LÉGENDE	Nº DE PIÈCE	DESCRIPTION
1	050DCRJWF	Carte logique	5	041D0190	Cordon d'alimentation
2	041B8861	Module de course avec faisceau de fils	6	041D9042	Couvercle
3	041C0296	Transformateur			**NON ILLUSTRÉ**
4	041D1624-2	Moteur		041D9044	Porte de la batterie et porte de la carte logique

Coordonnées

ARRÊTER!

Cet ouvre-porte de garage NE fonctionnera PAS si les capteurs d'inversion de sécurité ne sont pas correctement installés et alignés.

Adresser la commande des pièces de réparation à :
LiftMaster
6050 S. Country Club Rd.
Tucson, AZ 85706

Pour des renseignements sur l'installation et l'entretien, appeler au :
1 800 528-9131
Ou aller à :
LiftMaster.com

Avant d'appeler, s'assurer d'avoir le numéro de modèle de l'ouvre-porte de garage à portée de la main. En cas d'appel au sujet d'un dépannage, il est recommandé d'avoir accès à votre ouvre-porte de garage tout en appelant. Pour passer une commande de pièce de réparation, noter les renseignements suivants : le numéro de la pièce, le nom de la pièce et le numéro du modèle.

Accessoires

MAX ACCESSORIES

Compatibles avec les ouvre-portes de garage LiftMaster® fabriqués depuis 1993.

877MAX

Dispositif sans fil d'entrée sans clé

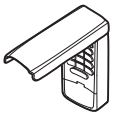

Pour une utilisation à l'extérieur de la maison vous permettant d'activer l'accès au garage par un NIP à quatre chiffres.

374UT

Mini-télécommande universelle :

La mini-télécommande universelle peut être programmée pour activer jusqu'à deux produits, comme un ouvre-porte de garage, des commandes d'éclairage MyQ, un actionneur de barrière ou un actionneur commercial de porte.

893MAX

Télécommande à 3 boutons MAX :

Comprend l'agrafe de pare-soleil.

MYQ® ACCESSOIRES

823LM

Télécommutateur d'éclairage :

Pour commander automatiquement l'éclairage avec l'ouvre-porte de garage une télécommande Security+ 2.0 ou une passerelle internet LiftMaster. Remplace simplement l'interrupteur mural câblé actuel.

829LM

Moniteur de porte de garage et de barrière :

Surveille l'état d'ouverture/de fermeture pour jusqu'à quatre ouvre-portes de garage ou actionneurs de barrière compatibles avec MyQ à partir de n'importe quelle pièce de la maison.

827LM

Lampe à DEL télécommandée MyQ:

Lampe sans fil qui peut être programmée à l'ouvre-porte de porte ou à une télécommande.

825LM

Télécommande d'éclairage :

Pour commander automatiquement l'éclairage avec l'ouvre-porte de garage une télécommande Security+ 2.0 ou une passerelle internet LiftMaster. Se branche dans n'importe quelle prise de courant intérieure.

ACCESSOIRES STANDARDS

885LM

Commande de porte sans fil Security+ 2.0 :

Barre-poussoir, lampe et bouton auxiliaire. Comprend une pile.

891LM

Télécommande à un bouton Security+ 2.0 :

Comprend l'agrafe de pare-soleil.

893LM

Télécommande à 3 boutons Security+ 2.0 :

Comprend l'agrafe de pare-soleil.

877LM

Dispositif sans fil d'entrée sans clé

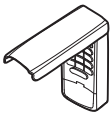

Pour une utilisation à l'extérieur de la maison vous permettant d'activer l'accès au garage par un NIP à quatre chiffres.

485LM

Batterie de secours :

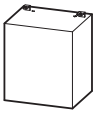

Fournit une alimentation de secours à l'ouvre-porte de garage. La batterie peut fournir une alimentation de secours pendant 30 heures ou jusqu'à 20 cycles sur une période de 24 heures.

975LM

Dispositif d'assistance au stationnement à laser :

Le laser permet aux propriétaires de garer leur véhicule de manière précise dans leur garage.

041A5281-1

Supports de rallonge :

(Facultatif) Pour l'installation du capteur d'inversion de sécurité au mur ou au sol.

480LM

Trousse de montage de rechange :

Cette trousse permet de monter le modèle 8500W sous la barre de torsion dans le cas où celle-ci n'est pas ronde ou dans le cas où la zone de montage normale présente un obstacle.

041A6104

Moniteur de tension de câble :

Moniteur de tension de câble avec cordon de 10 m (33 pi).

841LM

Serrure de porte automatique :

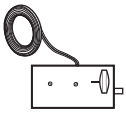

La serrure de porte automatique est utilisée pour empêcher d'ouvrir la porte manuellement lorsque la porte est complètement fermée.

Garantie

LIFTMASTER® GARANTIE LIMITÉE

LiftMaster® (« le vendeur ») garantit à l'acheteur au détail initial de ce produit pour la résidence dans laquelle ce produit est originalement installé, que ce dernier est exempt de tout défaut matériel ou de fabrication pour la période de temps précisée ci-dessous (la « période de garantie »). La période de garantie commence à la date d'achat.

PÉRIODE DE GARANTIE			
Pièces	**Moteur**	**Accessoires**	**Batterie de secours**
5 ans	À vie	1 an	1 an

Le bon fonctionnement de ce produit dépend de la conformité de l'utilisateur aux instructions relatives à l'installation, au fonctionnement, à l'entretien et aux mises à l'essai. Tout défaut de se conformer strictement à ces instructions annulera la présente garantie limitée dans son intégralité.

Si, au cours de la période de garantie limitée, ce produit semble présenter un défaut couvert par la présente garantie limitée, appeler le 1-800-528-9131 sans frais, avant de démonter le produit. Des instructions de démontage et d'expédition seront fournies lors de votre appel. Le produit ou la pièce doit ensuite être envoyé à notre centre de réparation sous garantie, conformément aux instructions reçues, frais d'affranchissement et d'assurance prépayés. Une brève description du problème et une preuve d'achat datée devront accompagner tout produit retourné pour une réparation sous garantie. Les produits retournés au vendeur pour une réparation couverte sous garantie qui, après réception par le vendeur, sont déclarés défectueux et couverts par la présente garantie limitée, seront réparés ou remplacés (à la discrétion du vendeur) sans frais et retournés port payé. Les pièces défectueuses seront réparées ou remplacées par des pièces neuves ou réusinées, à la seule discrétion du vendeur. [Les frais engagés pour le retrait et/ou la réinstallation du produit ou de tout composant incombent à l'acheteur.]

TOUTE GARANTIE IMPLICITE POUR CE PRODUIT, Y COMPRIS, MAIS DE FAÇON NON LIMITATIVE, TOUTE GARANTIE IMPLICITE DE QUALITÉ MARCHANDE ET D'ADÉQUATION À UN USAGE PARTICULIER, SE LIMITE À LA DURÉE DE LA PÉRIODE DE GARANTIE LIMITÉE APPLICABLE STIPULÉE CI-DESSUS POUR LES COMPOSANTS CONCERNÉS; AUCUNE GARANTIE IMPLICITE N'EXISTERA OU NE S'APPLIQUERA APRÈS UNE TELLE PÉRIODE. Certains États et provinces ne permettent pas les limitations de la durée des garanties implicites, auquel cas la limitation précitée pourrait ne pas s'appliquer à l'acheteur. LA PRÉSENTE GARANTIE LIMITÉE NE COUVRE PAS LES DOMMAGES QUI NE SONT PAS DUS À UN DÉFAUT, NI CEUX QUI SONT CAUSÉS PAR UNE MAUVAISE INSTALLATION, UNE UTILISATION OU UN ENTRETIEN INADÉQUATS (INCLUANT, NOTAMMENT, LES AVARIES DUES À UN MAUVAIS TRAITEMENT, UN USAGE INAPPROPRIÉ, L'ABSENCE D'ENTRETIEN RAISONNABLE ET NÉCESSAIRE, DES RÉPARATIONS NON AUTORISÉES OU UNE MODIFICATION QUELCONQUE APPORTÉE À CE PRODUIT), LES FRAIS DE MAIN-D'ŒUVRE POUR LA RÉINSTALLATION D'UNE UNITÉ RÉPARÉE OU REMPLACÉE, LE REMPLACEMENT DES PILES DES TÉLÉCOMMANDES ET DES AMPOULES OU DES UNITÉS INSTALLÉES POUR UNE UTILISATION NON RÉSIDENTIELLE. LA PRÉSENTE GARANTIE LIMITÉE NE COUVRE PAS LES PROBLÈMES RELATIFS OU CONNEXES À LA PORTE DU GARAGE OU À LA QUINCAILLERIE DE LA PORTE DU GARAGE, NOTAMMENT LES RESSORTS DE LA PORTE, LES GALETS DE PORTE, L'ALIGNEMENT DE LA PORTE OU LES CHARNIÈRES. LA PRÉSENTE GARANTIE LIMITÉE NE COUVRE PAS NON PLUS LES PROBLÈMES CAUSÉS PAR LE BROUILLAGE. LE VENDEUR NE SERA EN AUCUN CAS TENU RESPONSABLE DES DOMMAGES-INTÉRÊTS PARTICULIERS OU INDIRECTS RÉSULTANT DE L'UTILISATION OU DE L'INAPTITUDE À UTILISER CE PRODUIT CORRECTEMENT. EN AUCUN CAS, LA RESPONSABILITÉ DU VENDEUR POUR RUPTURE DE GARANTIE, RUPTURE DE CONTRAT, NÉGLIGENCE OU RESPONSABILITÉ ABSOLUE NE DÉPASSERA PAS LE COÛT DU PRODUIT COUVERT AUX PRÉSENTES. NUL N'EST AUTORISÉ À ASSUMER POUR NOUS D'AUTRES RESPONSABILITÉS RELATIVEMENT À LA VENTE DE CE PRODUIT.

Certains États et provinces n'acceptant pas l'exclusion ou les restrictions relatives aux dommages immatériels, accessoires ou dommages-intérêts particuliers, les restrictions ou exclusions figurant dans la présente garantie pourraient ne pas s'appliquer à l'acheteur. Cette garantie limitée confère à l'acheteur certains droits particuliers et celui-ci pourrait avoir d'autres droits qui varient selon l'État ou la province dans lequel ou laquelle il réside.

Guide de sécurité et d'entretien de l'ouvre-porte de garage automatique

Sécurité de l'ouvre-porte de garage – une décision automatique

Une porte de garage est le plus gros objet mobile d'une maison. Dans le cas où la porte de garage et l'actionneur seraient mal réglés, une très grande force pourrait être exercée par la porte en se fermant, ce qui pourrait causer le piégeage d'enfants ou d'adultes et entraîner des blessures ou la mort.

L'installation appropriée du dispositif, l'emploi correct de l'ouvre-porte, de même que son bon entretien et la mise à l'essai de la porte et de l'actionneur automatique sont essentiels pour obtenir un système sécuritaire et efficace du système.

L'utilisation négligente de l'ouvre-porte ou le fait de laisser des enfants jouer avec les commandes de l'ouvre-porte créent des situations dangereuses qui peuvent avoir des conséquences tragiques. De simples précautions peuvent protéger votre famille et vos amis de dangers potentiels.

Veuillez lire attentivement les conseils de sécurité et d'entretien dans cette guide et conserver celle-ci pour référence ultérieure. Vérifiez votre porte de garage et l'ouvre-porte pour vous assurer qu'ils fonctionnent bien et de manière sécuritaire.

Assurez-vous de lire tous les renseignements importants sur la sécurité qui se trouvent dans le manuel de votre ouvre-porte de garage, car ils fournissent plus de détails et de consignes de sécurité que ne peut en contenir cette guide.

Les ouvre-portes de garage ne sont pas des jouets

Discutez de la sécurité de la porte de garage et de l'ouvre-porte avec vos enfants. Expliquez-leur le danger de rester piégé sous la porte.

Restez à l'écart d'une porte en mouvement.

Gardez les émetteurs et les télécommandes hors de portée des enfants. Ne permettez pas aux enfants d'utiliser ou de jouer avec des émetteurs ou d'autres télécommandes.

Le bouton-poussoir monté au mur doit être hors de portée des enfants à au moins 1,5 m (5 pi) de la surface d'appui la plus proche et à l'écart de toutes les pièces mobiles. Montez et utilisez le bouton là où vous pouvez clairement voir la porte de garage qui se ferme.

Gardez la porte bien en vue jusqu'à ce qu'elle soit complètement fermée lors de l'utilisation du bouton-poussoir monté au mur ou de l'émetteur.

Un entretien régulier peut prévenir des tragédies

Faites en sorte que l'inspection et la mise à l'essai mensuelles de votre système de porte de garage et de votre ouvre-porte fassent partie de vos tâches routinières. Étudiez votre manuel du propriétaire pour bien comprendre le fonctionnement de la porte et de l'ouvre-porte. Si vous ne possédez plus les manuels du propriétaire, contactez leur fabricant respectif et demandez de recevoir un exemplaire pour votre ou vos modèles particuliers. Repérez le numéro de modèle de l'ouvre-porte à l'arrière de l'unité d'alimentation.

AVERTISSEMENT – Les ressorts sont sous forte tension. Seules des personnes qualifiées devraient les ajuster.

Vérifiez visuellement la porte et l'installation :

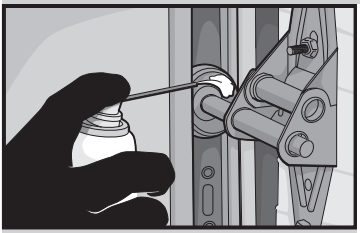

- En commençant par la porte en position fermée, servez-vous du mécanisme de déverrouillage manuel pour déconnecter la porte.
- Recherchez des signes d'usure ou de dommage sur les charnières, les rouleaux, les ressorts et les panneaux de la porte.
- Ces pièces doivent être lubrifiées régulièrement. Vérifiez le manuel du propriétaire concernant l'entretien suggéré.
- En cas de signes de dommages évidents, contactez un technicien formé en systèmes de porte pour obtenir une assistance.
- Vérifiez que les cellules photoélectriques ne dépassent pas une hauteur de 15 cm (6 po) du plancher du garage.

Testez le bon fonctionnement de la porte :

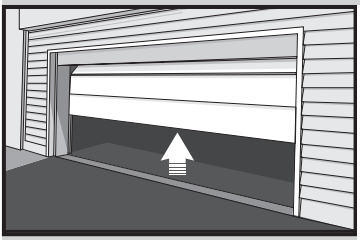

- Ouvrez et fermez la porte manuellement en utilisant les poignées ou des points de préhension convenables.
- La porte devrait bouger librement et sans difficulté.
- **La porte devrait être équilibrée et rester partiellement ouverte à une hauteur de 0,9 m à 1,2 m (3 à 4 pi) au-dessus du sol.**
- En cas de signes d'un mauvais fonctionnement, contactez un technicien formé en systèmes de porte pour obtenir une assistance.

Testez les fonctions de sécurité de l'ouvre-porte :

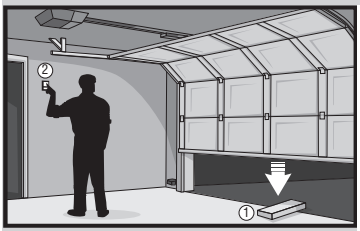

- Reconnectez l'ouvre-porte à la porte à l'aide du mécanisme de déverrouillage manuel et ouvrez la porte.
- Placez une planche de 2x4 à plat dans la trajectoire de la porte (1) et essayez de fermer la porte (2). La porte devrait s'arrêter lorsqu'elle entre en contact avec la planche et inverser sa course.
- Bloquez le capteur photoélectrique en agitant un objet devant le capteur et tentez de fermer la porte. La porte ne devrait pas se fermer à moins que le bouton-poussoir monté au mur soit tenu manuellement pendant l'opération.
- Si l'ouvre-porte ne fonctionne pas comme décrit dans le manuel, contactez un technicien formé en systèmes de porte pour obtenir une assistance.

DASMA®
Door & Access Systems Manufacturers Association International

Wi-Fi® est une marque déposée de Wi-Fi Alliance.
App Store est une marque de service d'Apple Inc.
Google Play est une marque de commerce de Google Inc.
© 2017, LiftMaster
Tous droits réservés

114A4961BFR